Nr.14 - Jahr 2013

WITHOUT COMPROMISE

Internationale Informationszeitschrift der FASSI Gruppe

Startklar für eine WELTWEITE Herausforderung

Fassi ist Sponsor der Weltmeisterschaft Superbike 2013. Die Strategien der Fassi-Gruppe: Stärkung der Marke Fassi und Einbindung von Kunden aus aller Welt

Von der Idee zum Kran

Der Leiter der Abteilung F&E, Rossano Ceresoli, beschreibt uns den Weg von der Planung bis zur Realisierung der Fassi-Maschinen

F120B und F125A

Die leichte Serie wird groß. Gewicht um 20% reduziert und hydraulische Reichweite um 15% gesteigert

Die Zeit bleibt stehen

70% der von Fassi in den letzten 50 Jahren produzierten Krane sind noch immer im Einsatz

• Fassi auf der 30. Bauma • Der Fassi F385A im ewigen Eis des Südpols • Neue Produkte

INHALTSVERZEICHNIS

WITHOUT COMPROMISE
Nr. 14 - Jahr 2013
Internationale Informationszeitschrift der FASSI Gruppe

Von der Idee zum Kran 04

Fassi, eine Investition 12
In den letzten 50 Jahren hat Fassi mehr als 120 Krane realisiert. Interview mit dem Leiter der Abteilung F&E, Rossano Ceresoli

Vorschau 16
70% der von dem Unternehmen aus Albino in den letzten 50 Jahren produzierten Krane sind noch immer im Einsatz. Diese Zahlen sprechen für die Qualität und Langlebigkeit der Krane

Das Händler Interview 26
F120B und F125A, die leichte Serie wird groß. Gewicht um 20% reduziert und hydraulische Reichweite um 15% gesteigert. Alle Neuheiten von Fassi

Fassi Ladekrane: eine 18-jährige Erfolgsgeschichte. Interview mit Wolfgang Feldmann, dem Geschäftsführer der deutschen Fassi-Niederlassung

Veranstaltungen&Messen 32
Das Unternehmen gehört zu den Protagonisten auf der 30. Bauma, der wichtigsten internationalen Messe für die Bauindustrie weltweit

Special Sponsoring 34
Von den Motoren in die Welt des Fußballs. Hinter den Kulissen des Fassi-Sponsorings. Interview mit Giovanni Fassi

Einsatz vor Ort 40
Der Fassi F385A im ewigen Eis des Südpols für die Wissard-Forschung, einem amerikanischen Projekt, das von der NASA mitfinanziert wird

Without Compromise
Nummer 14
Jahr 2013

Titel eingetragen beim Landgericht Bergamo
Nr. 20/2011 vom 30/08/2011

Veröffentlicht durch
FASSI GRU Spa

via Roma, 110
24021 Albino (BG)
Italia

tel +39.035.776400
fax +39.035.755020
www.fassi.com

Herausgeber
Cobalto Srl
via Maj, 24
24121 Bergamo (BG)

Verlagsdirektor
Silvio Chiapusso

Verantwortlicher Chefredakteur
Mauro Milesi

Druck
Modulimpianti Snc
via G. Leopardi 1/3
24042 Capriate S. Gervasio (BG)

Grafischer Entwurf und Umsetzung
Cobalto Srl

INTERNATIONALE
Ausrichtung

Durch die Jahre der Krise ist eines der grundlegenden Merkmale unserer Unternehmens-DNA noch stärker zutage getreten: die internationale Ausrichtung. Warum das so ist, wollen wir hier näher beleuchten.
Schon immer hat unser Unternehmen auf Innovation bei Produkt und Service gesetzt. Damit konnten dem Markt oft schon Lösungen geboten werden, für die die Bedürfnisse und Anforderungen noch gar nicht formuliert waren. Immer einen Schritt voraus zu sein und sich niemals zufriedenzugeben – das sind die Dreh- und Angelpunkte unserer Philosophie.
Dennoch reicht es heutzutage nicht mehr aus, ausgezeichnete Produkte anzubieten, die von einem zuverlässigen und effizienten Kundendienst ergänzt werden. Gefragt ist vielmehr eine präzise Strategie für Positionierung und Vertrieb, die neue Horizonte eröffnet, und uns davor bewahrt, überholt zu werden.
Für viele Unternehmen war das Betreten der internationalen Bühne ein notwendiger, aber auch mühevoller Schritt. Für uns bei Fassi war es die normale Entwicklung eines Prozesses, den wir bereits seit Jahrzehnten verfolgen.
Dies bestätigt uns eine Analyse der Daten aus dem Jahre 2012, die zeigt, wie wichtig der Export ist, da er für unsere Unternehmensgruppe 93% des Umsatzes ausmacht. Ein Umsatz, der sich trotz des allgemeinen wirtschaftlichen Rückgangs mit 120 Mio. Euro auf dem Vorjahresniveau hielt.
Fassi konnte die auf den internationalen Märkten gebotenen Chancen ergreifen und diejenigen Positionen ausbauen, in denen das Unternehmen bereits stark war. Wir haben aber auch hart gearbeitet, um uns in den aufstrebenden Ländern neue Räume zu erobern. Inzwischen sprechen wir fast alle Sprachen der Welt und unsere Krane sind auf der ganzen Welt im Einsatz: von der Antarktis bis zu den Baustellen des Freedom Tower in New York, von Australien bis Argentinien. Wir sind in 60 internationalen Märkten präsent und überall ist Fassi ein Synonym für Garantie, Leistung, Effizienz und Investition. Und dabei vergessen wir natürlich unseren italienischen Ursprung nicht.

All dies ist uns auch dank eines kapillaren und außergewöhnlichen Vertriebsnetzes möglich, das uns hilft, nicht nur Produkte zu exportieren, sondern auch ein Business-Modell, einen Stil – kurz gesagt eine Marke mit allem, was dahinter steht.
Dank unserer internationalen Orientierung sind wir bald auch Protagonisten auf der Bauma. Die Baumesse in München ist die wichtigste Ausstellung in Europa und gehört zu den wichtigsten Messen in der Welt. Wir sind bei diesem strategischen Termin vertreten, um erneut unsere Führungsposition und internationale Ausrichtung zu unterstreichen.
Als Protagonisten auf der Weltbühne lassen wir uns leiten von dem einen Motto: es heißt Exzellenz, und zwar ohne Kompromisse.

Wie Sie sicherlich bemerkt haben, erscheint diese Ausgabe von „Without compromise" in neuer Graphik und neuem Stil. Auch darin offenbart sich unser ständiger Wunsch nach Weiterentwicklung, in diesem Falle in Sachen Kommunikation und Dialog mit unseren Ansprechpartnern. Viel Spaß beim Lesen

LEITARTIKEL

Von der IDEE zum Kran

In den letzten 50 Jahren hat Fassi mehr als 120 Krane realisiert. Jeder einzelne davon hat seine Besonderheiten. Der Leiter der Abteilung F&E, Rossano Ceresoli, beschreibt uns den Weg von der Planung bis zur Realisierung der Maschinen, die dem Unternehmen weltweit eine Führungsposition in dem Sektor verschafft haben

MITARBEITER

An der Entwicklung und Planung sind mehr als 40 von insgesamt etwa 450 Mitarbeitern beteiligt

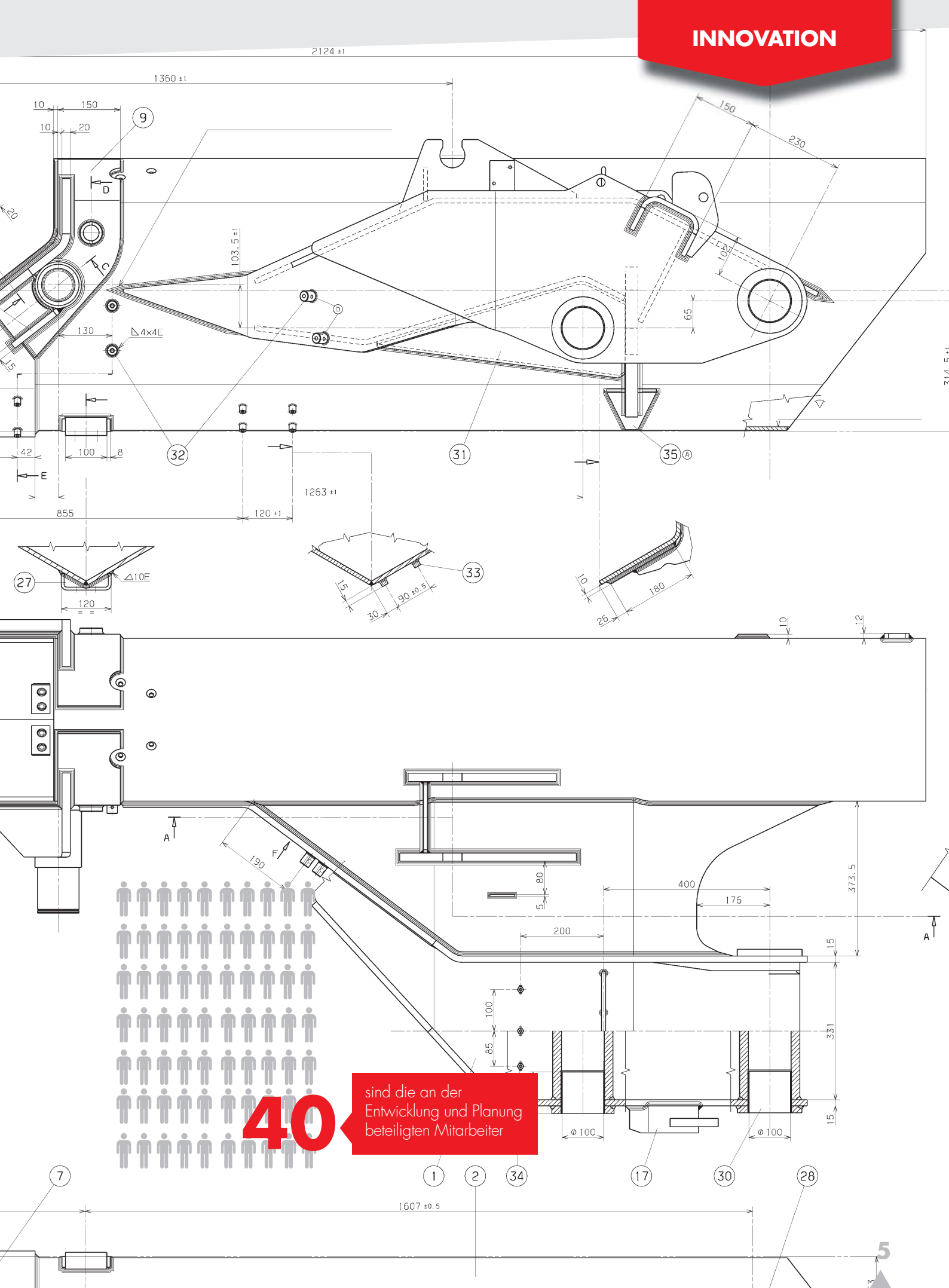
40
sind die an der Entwicklung und Planung beteiligten Mitarbeiter

Jeder Kran hat seine eigene Planungsgeschichte, seine Besonderheiten und seine Einzigartigkeit. Jeder Kran basiert auf einer Vielzahl von Ideen, die dank der Erfahrung und der Professionalität der verschiedenen an der Arbeit beteiligten Teams, sowie der eigens entwickelten innovativen Technologien Form annehmen. Fassi hat im Laufe von fünfzig Jahren 120 qualitativ hochwertige und langlebige Kranmodelle entwickelt, die zu 90% in eigenen Werken hergestellt werden. Dabei kamen häufig hochmoderne Technologien und Innovationen zum Einsatz. Jeder Kran ist ein Garant für Sicherheit, Zuverlässigkeit und Qualität, weil alle Komponenten vor der Verwendung sorgfältig überprüft, getestet und einer Simulation unterzogen werden. Am Endergebnis - sei es ein leichter, mittelschwerer oder schwerer Kran, eine Traverse oder ein Zusatzknickarm - ist nicht mehr erkennbar, welche umfangreiche Studien, Forschungs-, Entwurfs- und Planungsarbeiten, Tests und Auswertungen erforderlich waren: wie bei einem Eisberg lässt sich nur erahnen, wie viele Prozesse notwendig sind, bis ein Qualitätsprodukt auf den Markt kommt, das Sicherheit und ausgezeichnete Leistungen garantiert. Zusammen mit Rossano Ceresoli, dem technischen Leiter, der für die Planung und Produktentwicklung bei Fassi verantwortlich ist, haben wir den gesamten Prozess beleuchtet, der einem Fassi-Kran zugrunde liegt, wobei wir zunächst von der Motivation ausgehen. „Ein Kran kann", so erklärt Ceresoli, „entweder entwickelt werden, weil auf dem Markt neue Anforderungen entstehen (Leistungen oder bestimmte Arten von Arbeit) oder weil das Unternehmen ein spezielles Modell entwickeln will, das eine Innovation für den Markt darstellt." Der unternehmerische Geist, der bei Fassi herrscht und der seiner Zeit immer einen Schritt voraus ist, hat es möglich gemacht, dass wir es geschafft haben, auch im Vergleich zu unseren Wettbewerbern echte Referenzprodukte zu erschaffen. Denn jeder Kran birgt eine Vielzahl von Tech-

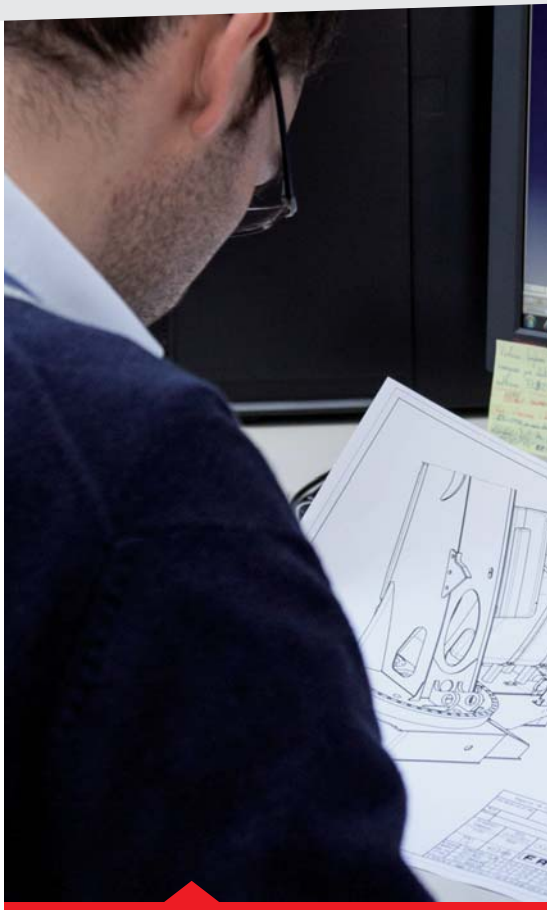

Prototypenbauphase eines Fassi-Krans

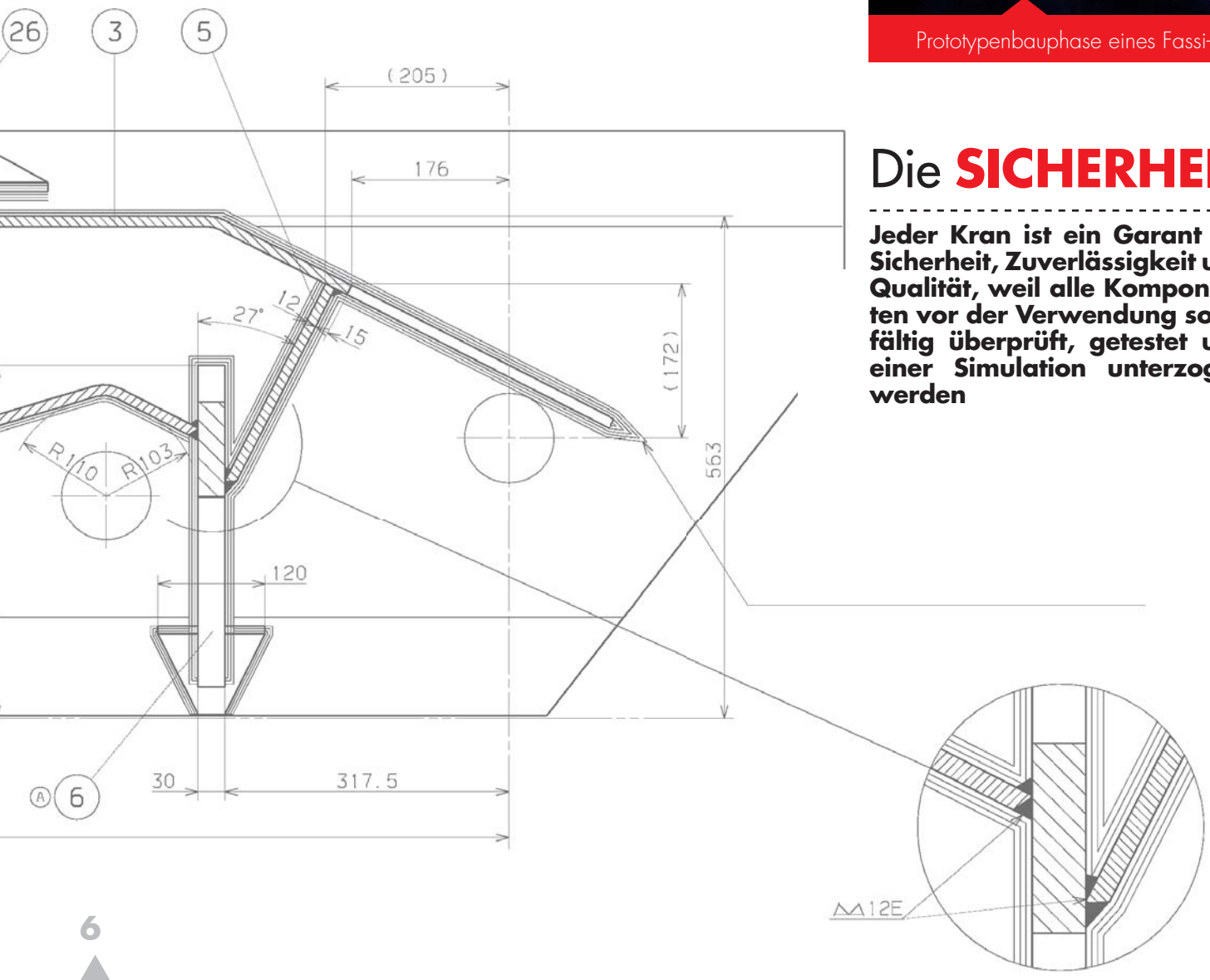

Die **SICHERHEIT**

Jeder Kran ist ein Garant für Sicherheit, Zuverlässigkeit und Qualität, weil alle Komponenten vor der Verwendung sorgfältig überprüft, getestet und einer Simulation unterzogen werden

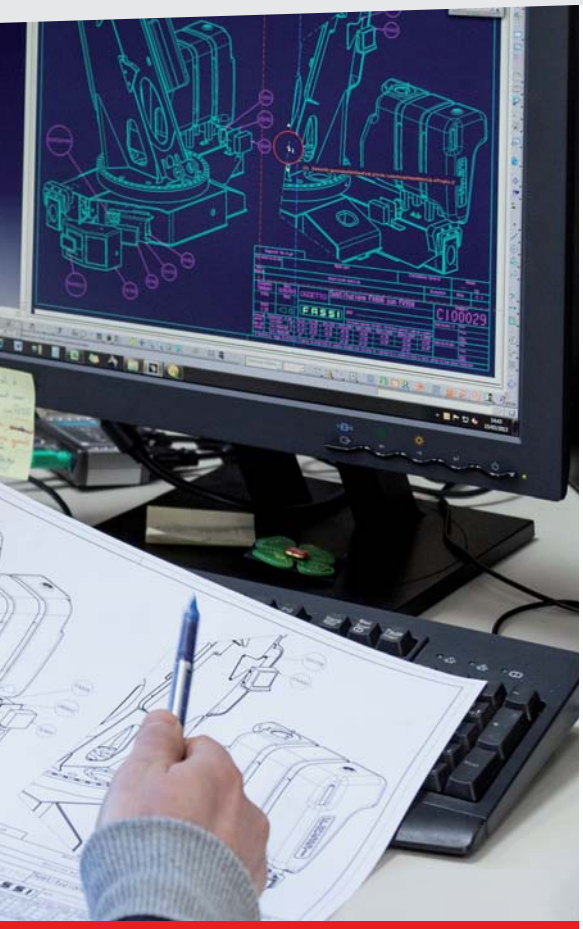

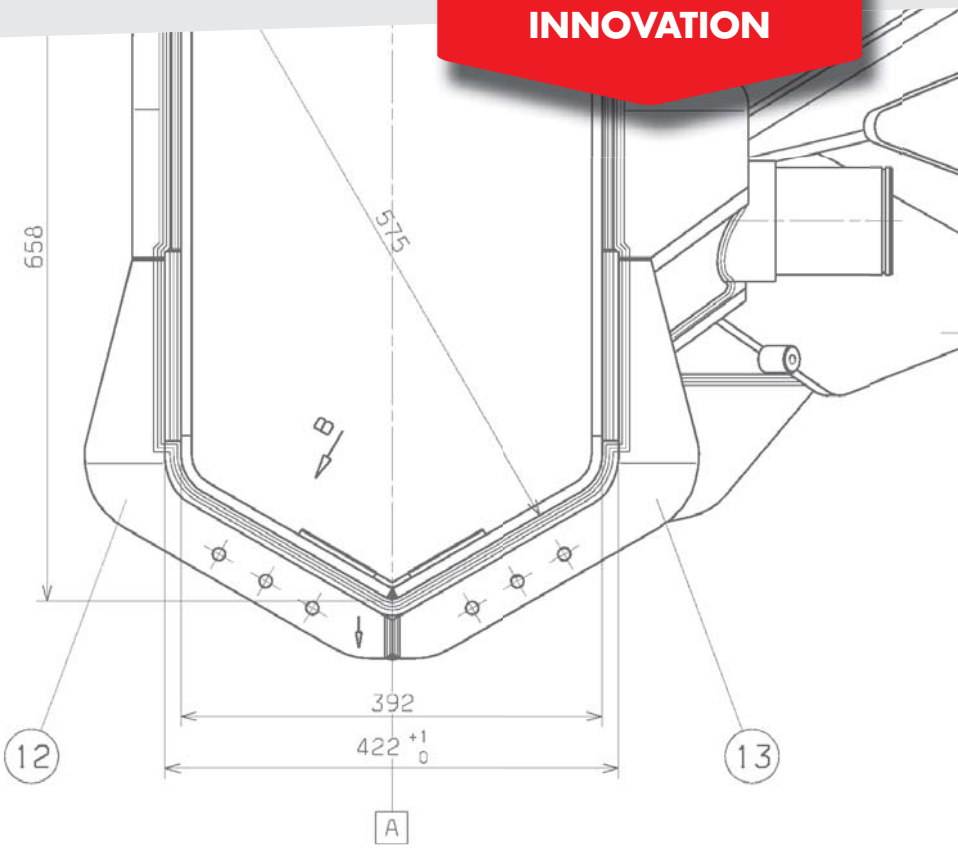

nologien, von den Elektroniksystemen über die mechanischen Lösungen bis hin zu den Hydraulikfunktionen, die Innovationen mit echtem Mehrwert darstellen, weil sie direkt von Fassi entwickelt und geplant wurden. Das große und weit verzweigte Händlernetz von Fassi erfasst die Marktbedürfnisse. Daneben werden regelmäßig Meetings in den einzelnen Ländern und alle zwei Jahre auf internationaler Ebene organisiert. Sie dienen als Plattform für Erfahrungsaustausch und Vergleich, um neue Absatzmärkte zu erforschen. An der Entwicklung und Planung sind mehr als 40 von insgesamt etwa 450 Mitarbeitern beteiligt. Nachdem die Elemente und Ideen gesammelt wurden, läuft jedes Verfahren bei Fassi nach den Standards ab, die von der Norm ISO 9001:2000 vorgegeben werden. „Als Unternehmen achten wir sehr darauf, dass das Ergebnis überprüfbar und messbar ist", fährt Ceresoli fort. „Der Vorschlag muss von Anfang an überzeugen und künftig eine Resonanz des Marktes erwarten lassen." Nachdem die Vertriebsabteilung die „Produktspezifikation" ausgearbeitet hat, übernimmt die technische Leitung den weiteren Ablauf und entwickelt eine „technische Spezifikation". Auf diese Weise werden alle Überlegungen und Wahrnehmungen des Marktes in Zahlen umgesetzt. Mit dieser Spezifikation setzt die technische Leitung die Arbeit an den strategischen Projekten fort. „Zusammen mit den Planern aus der technischen Abteilung arbeite ich an den Modellen, die sozusagen als „Urväter" einer neuen Serie betrachtet werden können", erklärt Rossano Ceresoli. „Andere Mitarbeiter dieses Bereichs arbeiten hingegen an ergänzenden Projekten und an Kranversionen, die daraus entwickelt und abgeleitet werden können."

90%

der Fassi-Krane werden in eigenen Werken hergestellt

10%

der Komponenten werden außerhalb hergestellt

Simulation und Prototypenbau

Die Zahlen dienen dann in der virtuellen Realität der Simulation sowohl der Leistungen als auch der Planung. Im ersten Fall kommt eine Rechensoftware (für die Dimensionierung des Krans) zum Einsatz, die die Kranleistungen bewertet. Die einzelnen Ergebnisse werden mit den Anforderungen der Vertriebsabteilung verglichen. „Die Rechensoftware wurde zwar zusammen mit einer wichtigen italienischen Universität entwickelt, gehört aber heute dem Unternehmen", betont Ceresoli. „Mit diesem Instrument können wir die Leistungen der Maschine simulieren und messen ohne überhaupt irgendeine Zeichnung angefertigt zu haben." Für die Konstruktion wird Catia V5 eingesetzt, eine viel verwendete Software für den Prototypenbau, die seit 1979 verwendet wird. „Es handelt sich um ein Instrument, mit dem eine sogenannte Prozessvertikalisierung möglich ist", erläutert Ceresoli. „Das bedeutet,

dass nur ein einziges Instrument für eine Reihe von Funktionen verwendet werden kann, die für die Simulation typisch sind. So kann ich feststellen, wie mein Projekt aussehen wird." Auf die Theorie und die „virtuelle" Welt folgen dann die Zeichnungen und der Bau von drei Prototypen: an einem werden die Ermüdungstests durchgeführt, am zweiten werden die Prozesse und die Produktionsausrüstung überprüft und der dritte Prototyp ist für die Aufbauten und die Überprüfung der Funktionstests vorgesehen. Diese Phase erfordert umfangreiche finanzielle Investitionen vom Unternehmen. „So waren die Kosten für jeden der drei Prototypen des Krans F1950RA dreimal so hoch wie für das Produkt, das schließlich auf den Markt kam," führt Ceresoli aus, „denn sie werden nicht im Rahmen eines industriellen Prozesses, sondern als Einzelstücke hergestellt." Einer der drei Prototypen wird Ermüdungstests unterzogen. So kann man überprüfen, ob alle in der Planung angestrebten Voraussetzungen wirklich erfüllt werden und realistisch sind. In dieser Phase wird der gesamte Produktionsablauf überprüft. Ein Prozess, bei dem sich Fassi auf umfangreiches Know-how und dreißig Jahre Erfahrung berufen kann. „Durch diesen Arbeitsschritt können wir die Produktionsphase mit einer zu einhundert Prozent getesteten Maschine beginnen. So vermeiden wir, dass ein Produkt mit möglichen Funktionsstörungen auf den Markt gelangt. Alle Krane werden nämlich mit Produktionsparametern realisiert, die während des Prototypenbaus festgestellt und entwickelt wurden." Je nach Sektor werden mindestens 200.000 bis höchstens 300.000 Belastungszyklen durchgeführt. Wenn der erste Prototyp nach den Tests und Prüfungen die Freigabe erhält, wird der zweite Prototyp getestet, an dem auf externen Prüfständen alle Lastbedingungen geprüft werden: maximale vertikale Lasten und die elastische Verformung. „Im Vergleich zum Wettbewerb garantiert Fassi die Leistungen unter Berücksichtigung der elastischen Verformung der Struktur", erklärt Ceresoli. „Unsere Konfigurationen wurden nicht nur theoretisch berechnet, sondern sind effektiv vorhanden und realistisch."

Phänomen der **Ermüdung**

1000 Zyklen

das Phänomen der Ermüdung tritt nach 1000 Belastungszyklen auf

Realitätstauglichkeit

200.000 Zyklen

Die Realitätstauglichkeit der Planungen wird bei mindestens 200.000 Belastungszyklen getestet

Der Begriff ERMÜDUNG steht für

einen Prozess, in dessen Verlauf ein Material durch die Entstehung von Rissen infolge ständiger Belastung Schaden nehmen kann

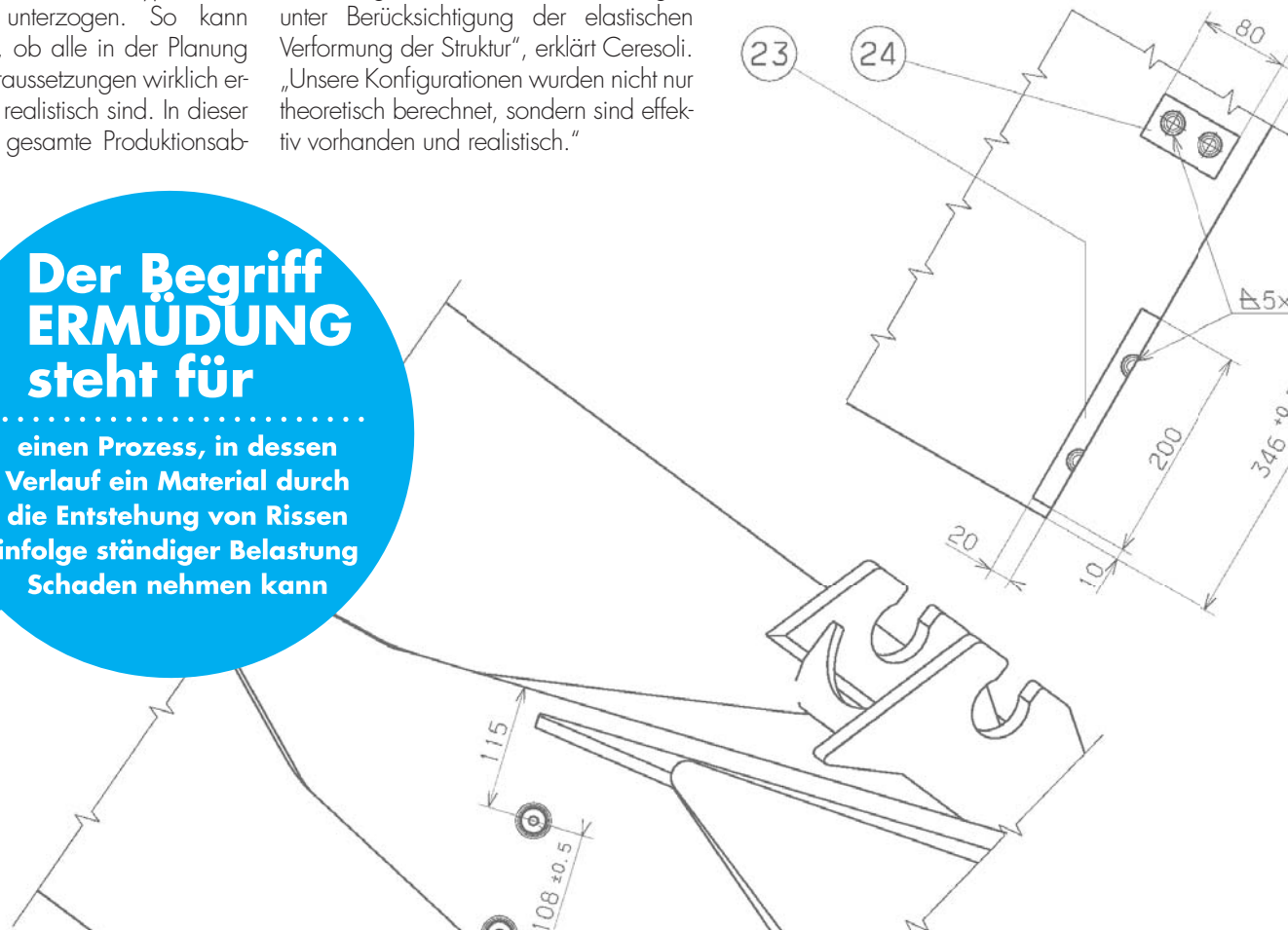

FASSI Simulationen

Im Laufe dieser Tests simuliert Fassi genau die Einsatzbedingungen des Krans und seine Realitätstauglichkeit

Die ERMÜDUNGSTESTS

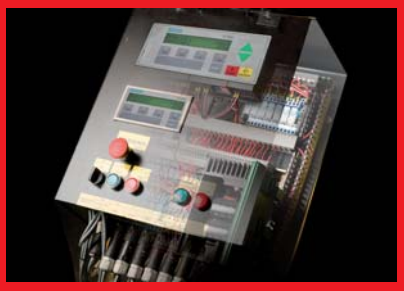

Der erste von Fassi hergestellte Prototyp ist für die harte Arbeit der Ermüdungstests vorgesehen. Seit 1980 führt Fassi diese Tests an den eigenen Produkten durch. Der Begriff „Ermüdung" steht für einen Prozess, in dessen Verlauf ein Material durch die Entstehung von Rissen infolge ständiger Belastung Schaden nehmen kann. Die Beanspruchungen, die zu diesem Phänomen führen, können weit unter der Streckgrenze des Materials liegen. In der Praxis tritt das Phänomen der Ermüdung ab 1000 Belastungszyklen auf. Im Laufe dieser Tests simuliert Fassi genau die Einsatzbedingungen des Krans. Die Realitätstauglichkeit der Planungen wird bei mindestens 200.000 Belastungszyklen getestet. So können die Planungsingenieure die Übereinstimmung des Krans mit den Projektdaten konkret überprüfen: in erster Linie geht es dabei um die Auswirkungen der Spannung, der Belastungen, der Formen, der Anzahl der Zyklen und der statistischen Lastkurve; in zweiter Linie werden dann Faktoren wie die statische Festigkeit, die Mittelspannung, die Restspannung von Schweißnähten, die Stärke der Bleche, die Betriebstemperaturen und die Lastfrequenz untersucht. In praktischer Hinsicht wird der für den Test vorgesehene Prototyp auf einem entsprechend ausgestatteten Prüfstand montiert. Nachdem mithilfe eines speziellen Rechenprogramms auch die dynamischen durch die Lastbewegung verursachten Effekte bestimmt worden sind, wird die Struktur „ermüdet", indem die Hubarme direkt beansprucht werden. Dadurch kann selbst bei kombinierter Anwendung der verschiedenen Konfigurationen von Positionen und Ausladungen mit Isobaren, d.h. bei gleichem Druck gearbeitet werden. Die Hubleistung des Krans ist damit nahezu gleichbleibend, denn bei Fassi geht man nicht von einer mittleren Belastung aus, vielmehr wird bei den Tests das „Kranmoment" aufrechterhalten: es wird stets von der Maximallast ausgegangen. Während der Testphase überwacht ein Prüfexperte in genau festgelegten Arbeitsschritten die Unversehrtheit der Struktur durch zerstörungsfreie Sichtkontrollen. Mithilfe von Technologien, wie Farbeindringprüfungen, Magnetpulverprüfung (Magnaflux), Ultraschall, sowie Dehnungsmessern wird es möglich, sowohl die positiven Ergebnisse als auch das eventuelle Auftreten von Rissen gegeneinander abzuwägen und damit den erzielten Fortschritt zu analysieren, um die richtigen Schlüsse daraus zu ziehen. Nach Beendigung der Tests wird der Kran vollständig zerlegt und die einzelne Komponente wird für sich mit denselben bereits oben beschriebenen Instrumenten untersucht. Dabei werden außer dem Team für Forschung und Entwicklung auch noch weitere Unternehmensbereiche eingebunden, wie der Bereich Industrialisierung, das Technologielabor und die Qualitätskontrolle.

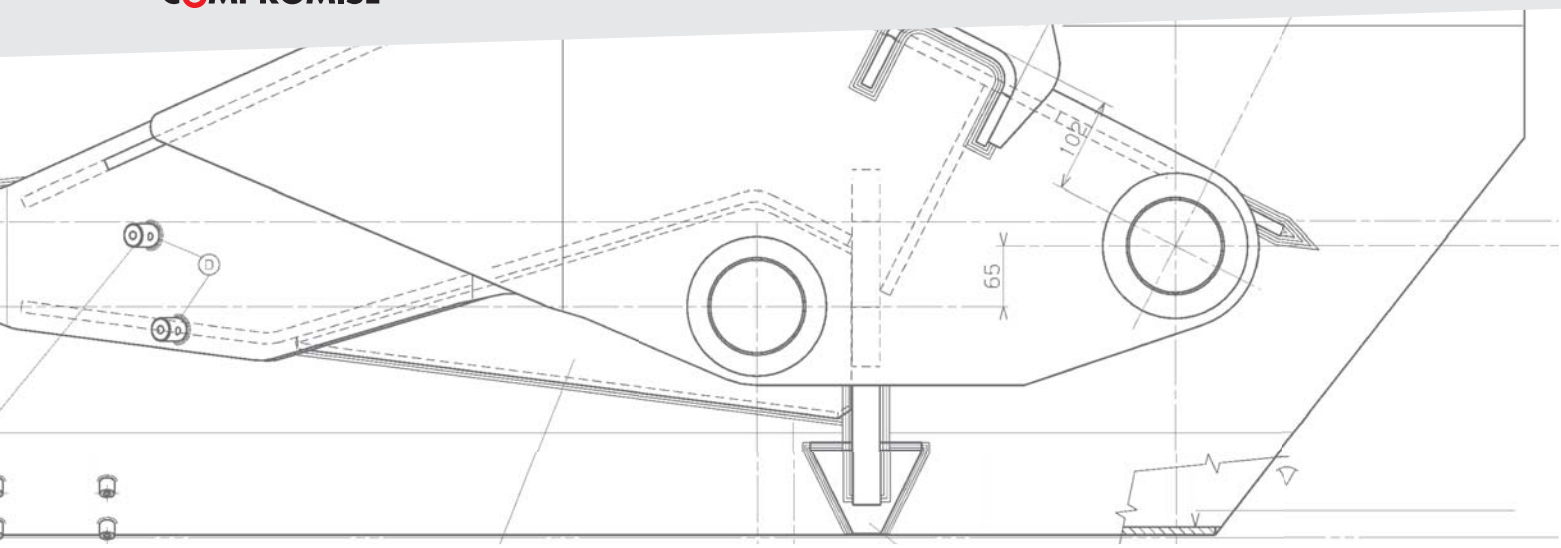

Auswahl der Rohstoffe

Die Qualität ist bei Fassi seit jeher das Leitmotiv für Planung und Arbeitsstruktur. Alle Materialien, die für einen Kran verwendet werden, haben eine Mindestqualität und werden von einem firmeninternen Qualitätslabor anhand einer Reihe von Prüfungen an den einzelnen Komponenten für den Kran ausgewählt und getestet. Die Hauptrolle bei den Kranen spielt nach wie vor der Stahl, der aus den besten Stahlwerken insbesondere in Nordeuropa kommt. „Dank unserer Ermüdungstests", so erläutert der technische Leiter, der für die Planung und Produktentwicklung bei Fassi zuständig ist, „und ihrer Ergebnisse sind wir in der Lage, den Stahlwerken umfassende Informationen zu liefern, damit sie Stähle entwickeln können, die unsere Projektanforderungen erfüllen." Aber das Unternehmen begnügt sich nicht mit der Zertifizierung, die das Stahlwerk zur Verfügung stellt, sondern es will mehr. Denn jedes Teil, das im Fassi-Werk ankommt, wird vom Qualitätslabor geprüft, getestet und abgenommen. Diese Sorgfalt gilt nicht nur für den Stahl, sondern auch für die übrigen Materialien, aus denen ein Kran besteht. Mithilfe einer speziellen Kammer für Salzsprühnebelversuche führt das Qualitätslabor eine vorschriftsgemäße Zertifizierung des Oberflächenschutzes durch, von der Verzinkung bis zur Lackierung. „So garantieren wir, dass unsere Lackierung bzw. Oberflächenbehandlung wirklich extrem vielen Teststunden standhalten kann, bevor eventuelle Korrosionserscheinungen auftreten können." Ein weiteres unerlässliches Element ist die Elektronik, deren Komponenten von externen Partnern geliefert werden, nachdem in der technischen Abteilung von Fassi umfangreiche Studien durchgeführt worden sind. Auch in diesem Fall wird jedes Teil vom Qualitätslabor getestet, wobei in einer Klimakammer mithilfe von Temperaturzyklen, bei denen sehr hohe bzw. sehr niedrige Temperaturen erzeugt werden, die Widerstandsfähigkeit geprüft wird. Für die Elektronik und das entsprechende Zubehör verwendet Fassi keine SPS-Elemente oder frei auf dem Markt verfügbare Elektronik. „Alle Steuersysteme werden speziell nach unserer Spezifikation entwickelt und für uns hergestellt", erläutert Ceresoli. „Die Wahl von Komponenten, wie z.B. Mikroprozessoren, erfolgt durch uns oder mit uns. Dies gilt auch für die gesamte Sicherheitsarchitektur." |

Das **INTELLIMECH** Konsortium

Fassi Gru gehört zu Intellimech, einem Unternehmenskonsortium im Bereich der Mechatronik, das von Kilometro Rosso, Confindustria Bergamo und Servitec gegründet wurde. Das Konsortium widmet sich der interdisziplinären Forschung im Bereich der Mechatronik und umfasst die fortschrittliche Planung von Elektronik und IKT-Systemen sowie mechanischer Elemente, die in verschiedenen Industriesektoren eingesetzt werden. Das Konsortium führt Projekte im Bereich F&E und der interdisziplinären Erprobung von vorwettbewerblichen technologischen Plattformen sowie die Realisierung von Prototypen und Vorführgeräten für innovative, sektorübergreifende Anwendungen durch, die für die Mitglieder des Konsortiums von Interesse sind. Die eingesetzten Methoden beziehen sich auf die Mechatronik und die Integration der Technologien und Kenntnisse, die zur Erreichung neuer Forschungsergebnisse und Einführung innovativer Prozesse (radikal, inkremental, produkt- und prozessbezogen) sowie technologischer Veränderungen erforderlich sind, aus denen anschließend andere unternehmenseigene Anwendungen entwickelt werden können.

INTELLIMECH
CONSORZIO PER LA MECCATRONICA

Intellimech ist ein Unternehmenskonsortium im Bereich der Mechatronik, das von Kilometro Rosso, Confindustria Bergamo und Servitec gegründet wurde

SPITZENQUALITÄT
von Fassi

Ein Team aus insgesamt 15 Personen führt während des Produktionsprozesses täglich mehr als 100 Tests an den Zubehörteilen durch, die aus dem Abnahmebereich kommen. Die Fassi-Qualität steht dabei an erster Stelle: das Qualitätslabor von Fassi wird in alle Phasen von der Planung bis zur Realisierung des Krans einbezogen, indem es eigens entwickelte Tests, Kontrollen, Überprüfungen und Zertifizierungen durchführt. Die Qualitätsprüfung geht über die nationalen und internationalen Standards hinaus und erfüllt die Anforderungen, mit denen Fassi qualitativ hochwertige, langlebige und zuverlässige Produkte garantieren möchte. Das Qualitätsmanagementsystem von Fassi erfüllt die Norm ISO 9001:2000. Im Einzelnen werden die Mitarbeiter in der Qualitätskontrolle für eine Reihe von Überprüfungen und Kontrollen herangezogen, wie z.B.

- Typenprüfung von Produkten, d.h. Überprüfung aller Rohstoffe und Komponenten, die für die Realisierung der Krane erforderlich sind;
- Kontrolle der Prototypen;
- Ausarbeitung der Heftschweiß- und Schweißzyklen für die Metallkomponenten;
- Qualifizierung der Schweißverfahren (WPQR) und Ausarbeitung spezieller Schweißanweisungen (WPS) für die neuen Schweißprozesse und alle kritischen Schweißpunkte.
- Qualifikation der Schweißgeräte der Tochterunternehmen und Lieferanten;
- Bewertung der „ersten Lieferung" einer Metallkomponente und der Hydraulikzylinder;
- Zulassung neuer Lieferanten;
- zerstörungsfreie Prüfung der Schweißungen (Ultraschall, Farbeindringprüfungen und Magnetoskop);
- Tests der Elektronikkomponenten in der Klimakammer (von -40°C bis +120°C) und mit feuchtwarmen Zyklen;
- Maßkontrollen;
- mechanische Prüfungen an verschiedenen Materialien;
- Wareneingangstests für die von Dritten gelieferten Komponenten;
- Korrosionsprüfungen der Oberflächen im Salzsprühnebel (Lackierung, Verzinkung, Verchromung);
- Inspektionen bei den Hauptlieferanten;
- Analyse der zurückgeschickten, fehlerhaften Komponenten;
- Abnahme des Krans mit Hilfe von Verfahren, die die Qualitätskontrolle ausgearbeitet hat und die Phase für Phase definieren

Insgesamt werden für die Kontrolle der Komponenten, die von der Abnahme kommen, mehr als 50 Verfahren eingesetzt. Ferner sind über 500 Betriebsanweisungen nötig, um die Kontrolle und Überwachung im Produktionsprozess zu garantieren.

15 Personen

100 Test pro Tag

50 Verfahren

500 Betriebsanweisungen

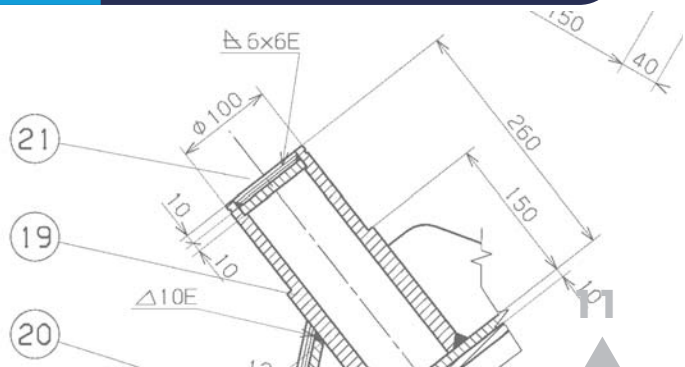

Mit Fassi-Kranen bleibt die ZEIT stehen

70 Prozent der von dem Unternehmen aus Albino in den letzten 50 Jahren produzierten Krane sind noch immer im Einsatz. Diese Zahlen sprechen für die Qualität und Langlebigkeit der Krane

Für Fassi-Krane gibt es keine Zeichen der Zeit. Sie brauchen nicht irgendein Lebenselixier, sie garantieren auch so Qualität und eine durchschnittlichen Lebensdauer von weit über 10 Jahren. Dieser Zeitraum wird bei Konkurrenzprodukten schon als „Verfallsdatum" für ihr Arbeitsleben angegeben. Sobald ein Fassi-Kran seine Arbeit aufnimmt, wird er jedoch sehr viel länger im Einsatz sein. Und dabei handelt es sich nicht um eine Absichtserklärung, sondern um eine Gewissheit.
Die Zahlen beweisen es: gut 70 Prozent der Fassi-Krane, die seit den sechziger Jahren bis heute produziert wurden, sind heute noch mit gleichbleibend hoher Qualität im Einsatz.
Dies ist der besonderen Sorgfalt bei Planung und Prototypenbau zu verdanken sowie den Tests, die an den Prototypen durchgeführt werden und dem gesamten Verfahren in Verbindung mit der Qualitätskontrolle. Diese Prozesse und Prüfungen erlauben die Herstellung zuverlässiger Krane mit hohen Leistungen und von Komponenten, die der Abnutzung über die Jahre standhalten.
Die Fassi-Krane erfüllen die neuen Normen (früher H1B3), was bedeutet, dass ihre Qualität sehr viel länger unverändert erhalten bleibt als bei Konkurrenzprodukten.
Eine weitere Bestätigung der Qualität ist auch die Tatsache, dass ein gebrauchter Fassi-Kran auf dem Markt immer noch einen hohen Wert erzielt. Die Entscheidung für Fassi ist daher eine wirtschaftliche und unternehmerische Investition, die beim täglichen Einsatz schlichtweg Rentabilität bedeutet. Dank der technologischen Entwicklungen, bei denen Innovation ein charakteristisches und wettbewerbsfähiges Merkmal darstellt, garantieren Fassi-Krane höchste Leistungsfähigkeit. Die Tatsache, dass sie besser und schneller und in allen Situationen unter absoluten Sicherheitsbedingungen arbeiten, auch wenn die Aufgaben noch so komplex und beschwerlich sind – all das sind

Fassi wettbewerbsfähig

Jeder Fassi-Kran ist eine wirtschaftliche und unternehmerische Investition, die beim täglichen Einsatz schlichtweg Rentabilität bedeutet. Die Innovation stellt ein charakteristisches und wettbewerbsfähiges Merkmal dar

KONKRETE VORTEILE

- **technologische Entwicklungen**
- **Innovation**
- **Widerstandsfähigkeit**
- **hohe Leistungsfähigkeit**
- **Geschwindigkeit**
- **bessere Leistung**
- **Sicherheit**
- **Zuverlässigkeit**

Eine **INVESTITION**

70%
der Fassi-Krane sind nach 50 Jahren noch mit gleichbleibend hoher Qualität im Einsatz

Der Kran F1500RA ist seit 2002 auf den Markt und stellt eine der langfristigsten Investitionen dar

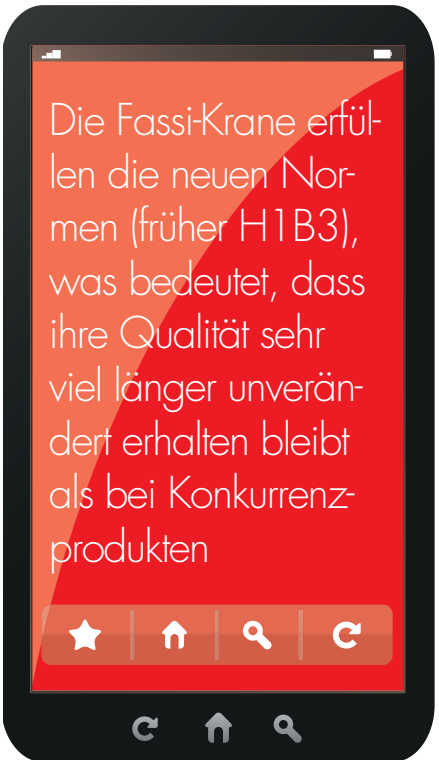

FASSI wählen

Ein Kran muss immer effizient arbeiten. Wenn man sich für einen Fassi-Kran entscheidet, bedeutet dies daher, in Qualität mit hohem Mehrwert zu investieren, um kurz- und langfristig rentabel zu arbeiten, bessere Abschreibungen und einen garantierten Ertrag zu erzielen

Eine wahre Investition

Die Tatsache, dass sie besser und schneller und in allen Situationen unter absoluten Sicherheitsbedingungen arbeiten, auch wenn die Aufgaben noch so komplex und beschwerlich sind – all das sind konkrete Vorteile und bringen Rentabilität

konkrete Vorteile und bringen Rentabilität.Fassi gehört zu den wenigen Herstellern weltweit, die Ermüdungstests an allen entwickelten Modellen durchführen. Unter dem Begriff „Ermüdung" versteht man einen Prozess, in dessen Verlauf ein Material durch die Entstehung von Rissen infolge ständiger Belastung Schaden nehmen kann. In der Praxis hat sich gezeigt, dass dieses Phänomen unter bestimmten Bedingungen ab 1000 Belastungszyklen auftreten kann. Aus diesem Grund wird mithilfe eines voll ausgerüsteten Kranprototyps, der auf eine spezielle Bank montiert wird, im Dauerbetrieb die Übereinstimmung mit der Planung geprüft, wobei mindestens

Stahlprüfung

200.000 Belastungszyklen ausgeführt werden. Ein Kran muss immer effizient arbeiten. Wenn man sich für einen Fassi-Kran entscheidet, bedeutet dies daher, in Qualität mit hohem Mehrwert zu investieren, um kurz- und langfristig rentabel zu arbeiten, bessere Abschreibungen und einen garantierten Ertrag zu erzielen. |

Der Kran F660RA in Betrieb

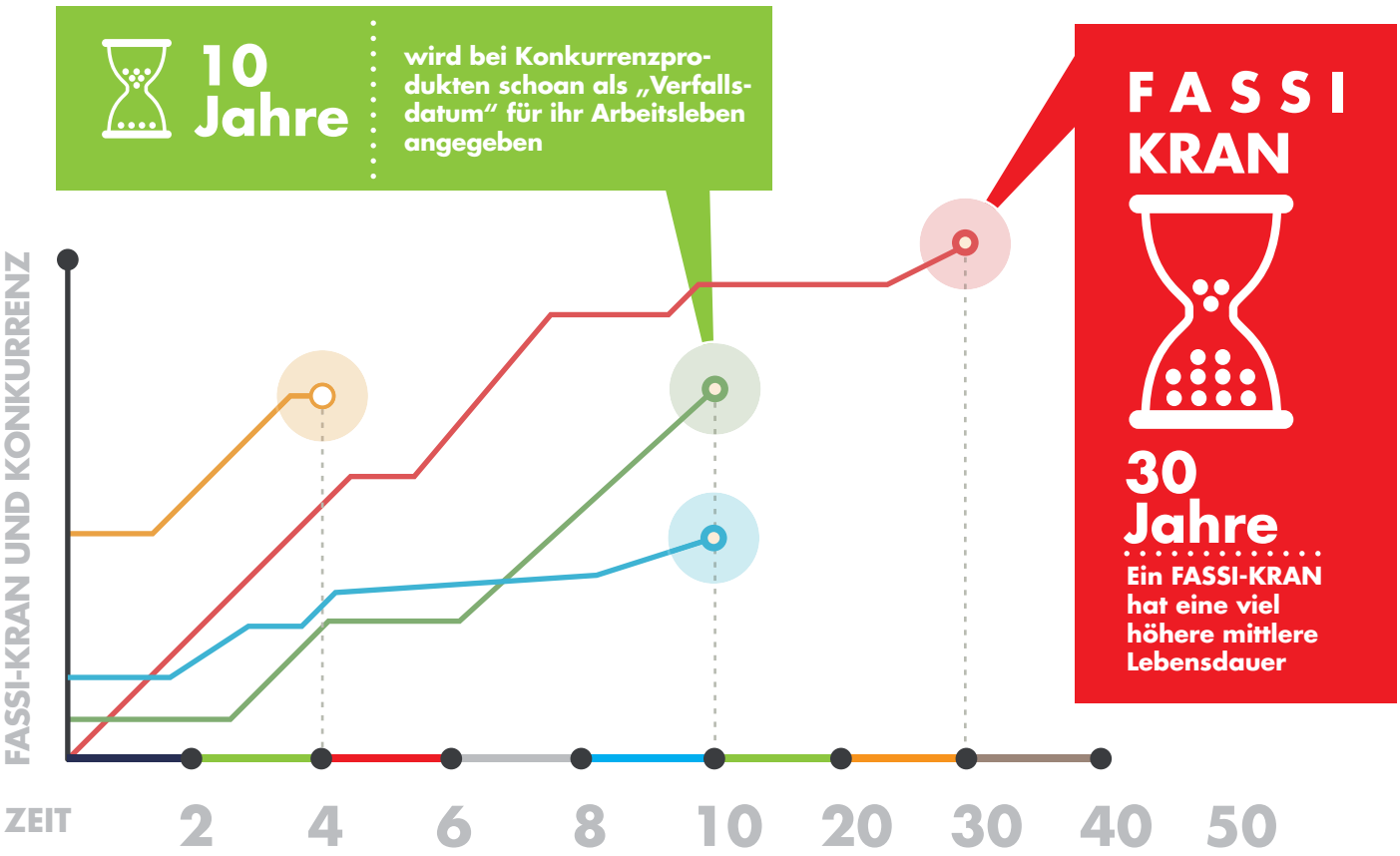

F120B und F125A, die leichte Serie wird groß

Gewicht um 20% reduziert und hydraulische Reichweite um 15% gesteigert.
Alle Neuheiten von Fassi

Die VERSIONEN

Die neuen Kranmodelle F120B.1/ F120B.2 und F125A.1/F125A.2 werden in jeweils fünf Versionen mit der Bezeichnung .21 bis .25 entsprechend der Anzahl der Hydraulikausschübe angeboten

FASSI
F125
FASSI
HIGGINS
Building, Plumbing & Timber Supplies
01933 224864
KY62
OSM
CHARLTON

Die Fassi-Serie der Krane mit 10 tm bekommt Zuwachs durch zwei neue Modelle, die mit den modernsten technologischen Anwendungen ausgestattet sind. Beim F120B und dem F125A wurden nun nämlich die für die größeren Krane entwickelten technisch äußerst anspruchsvollen und innovativen Prinzipien umgesetzt. Neu ist dabei der Kniehebel am Drehgelenk zwischen Säule und Hubarm (F120B.1) und nach Wunsch ein zweiter Kniehebel (F120B.2) zwischen Hub- und Knickarm. Komplettiert wird das Angebot durch ein Modell ohne Kniehebel mit der Bezeichnung F120B.0. Bei dem Modell F125A handelt es sich um den ersten leichten Fassi-Kran, der mit dem exklusiven ADC-System zur Überwachung der Dynamik sämtlicher Kranfunktionen ausgestattet werden kann; dadurch wird die Bewegungsgeschwindigkeit im Verhältnis zur manövrierten Last optimiert. Die Bewegungen können so stets kontrolliert ablaufen und die Belastungen für die Strukturen des Krans und des Fahrzeugrahmens/Hilfsrahmens werden so gering wie möglich gehalten. Gewicht, Maße und Leistungen entsprechen den Werten des Modells F120B; eine Version ohne Kniehebel ist nicht vorgesehen. Dank der verschiedenen technologischen Lösungen können der F120B und der F125A allen Einsatzanforderungen gerecht werden. Erwähnenswert ist dabei insbesondere eine Gewichtsreduzierung um 20%, eine Erhöhung der hydraulischen Reichweite um 15% bei der Version .25, eine Steigerung der maximalen Last am beweglichen Haken um 65% (in der Version mit Doppelkniehebel) und die Kombination mit Zusatzknickarm auch bei der Version .24. Die neuen Kranmodelle F120B.1/F120B.2 und F125A.1/F125A.2 werden in jeweils fünf Versionen mit der Bezeichnung .21 bis .25 entsprechend der Anzahl der Hydraulikausschübe (von eins bis fünf) angeboten; die Reichweite misst 5,7 Meter bei der Version .21 bis 14,1 Meter bei der Version .25.

CHARAKTERISTIKEN

- **Gewichtsreduzierung um 20%**
- **Erhöhung der hydraulischen Reichweite um 15% bei der Version .25**
- **Steigerung der maximalen Last am beweglichen Haken um 65% (in der Version mit Doppelkniehebel)**
- **Kombination mit Zusatzknickarm auch bei der Version .24**

Das ADC-System: Automatic Dynamic Control

Das von Fassi entwickelte ADC-System (Automatic Dynamic Control) dient der automatischen Überwachung der Dynamik. Sämtliche Kranfunktionen werden im Hinblick auf ihre Dynamik kontrolliert, wobei die Bewegungsgeschwindigkeit im Verhältnis zur manövrierten Last optimiert wird. Die Bewegungen können so stets kontrolliert ablaufen und die Belastungen für die Strukturen des Krans und des Fahrzeugrahmens/Hilfsrahmens werden so gering wie möglich gehalten.

NEUHEIT BEI SCHWEREN KRANEN

Fünfzig Meter „in den Himmel“

Das Modell F1950RAL+L816L bietet die größte Reichweite, die je von Fassi realisiert wurde. Es ist der erste Kran, der eine Höhe von 50 Metern erreicht und sich von dem Konzept löst, das ein Zusammenlegen hinter der Fahrerkabine erlaubt. Denn der Kran bleibt auf der Pritsche ausgestreckt. Der Kran wird in der elektronischen Konfiguration „full optional“ angeboten; die Standardversion verfügt über acht Hydraulikausschübe mit einer Hubkapazität von 127 tm und einer hydraulischen Reichweite von fast 25 m, die eventuell mit dem Zusatzknickarm L816L mit derselben Hubkapazität, jedoch einer Reichweite von 41,30 m kombiniert werden kann, so dass er mit den Zusatzknickarmen eine Ausladung von mehr als 50 Metern erreicht.

Das Modell F1950RAL

Der neue **F120B.1**

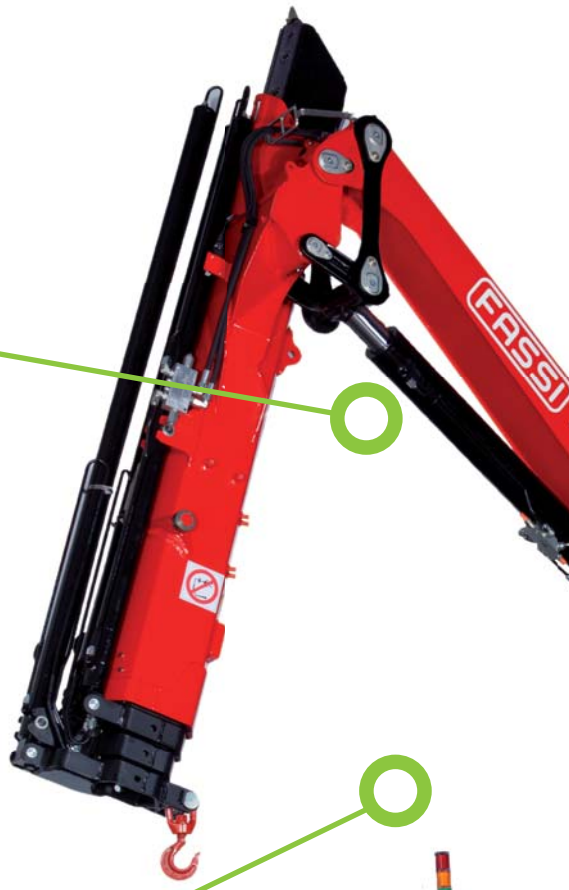

Die Versionen

Es gibt 5 Standardversionen:

1. Version .21 mit 1 Hydraulikausschub (Reichweite 5,65 m) Hubmoment: 11,00 tm - Gewicht: 1130 kg;
2. Version .22 mit 2 Hydraulikausschüben (Reichweite 7,70 m) Hubmoment: 10,70 tm - Gewicht: 1240 kg;
3. Version .23 mit 3 Hydraulikausschüben (Reichweite 9,80 m) Hubmoment: 10,30 tm - Gewicht: 1345 kg;
4. Version .24 mit 4 Hydraulikausschüben (Reichweite 11,95 m) Hubmoment: 10,10 tm - Gewicht: 1440 kg;
5. Version .25 mit 5 Hydraulikausschüben (Reichweite 14,05 m) Hubmoment: 9,80 tm - Gewicht: 1530 kg.

Technische Merkmale

- Schwenkwerk mit Zahnstange und Ritzel;
- Fundament und unterer Teil der Säule aus Stahlguss;
- Gleitstücke als Führung für die Ausschübe;
- Hydraulikausschübe mit Ausschubsystem MPES;
- Anschluss der Arme mit einzelnem Pleuelwerk;
- drehbare Stützbeine mit manuellem Auszug auch in Version XL und XXL verfügbar;
- zentrales Schmiersystem für das Fundament.

Elektronische Ausrüstung

- Fassi Electronic Control System (FX).

F120B.1 e-dynamic

NEUHEITEN

Neu ist der Kniehebel am Drehgelenk zwischen Säule und Hubarm (F120B.1) und auf Wunsch ein zweiter Kniehebel (F120B.2) zwischen Hub- und Knickarm

Der neue **F120B.2**

Die Versionen

1. Version .21 mit 1 Hydraulikausschub (Reichweite 5,70 m)
   Hubmoment: 11,10 tm - Gewicht: 1150 kg;
2. Version .22 mit 2 Hydraulikausschüben (Reichweite 7,75 m)
   Hubmoment: 10,90 tm - Gewicht: 1260 kg;
3. Version .23 mit 3 Hydraulikausschüben (Reichweite 9,85 m)
   Hubmoment: 10,50 tm - Gewicht: 1365 kg;
4. Version .24 mit 4 Hydraulikausschüben (Reichweite 12 m)
   Hubmoment: 10,30 tm - Gewicht: 1460 kg;
5. Version .25 mit 5 Hydraulikausschüben (Reichweite 14,10 m)
   Hubmoment: 10,00 tm - Gewicht: 1550 kg.

Technische Merkmale

- Schwenkwerk mit Zahnstange und Ritzel;
- Fundament und unterer Teil der Säule aus Stahlguss;
- Gleitstücke als Führung für die Ausschübe;
- Hydraulikausschübe mit Ausschubsystem MPES;
- Anschluss der Arme mit doppeltem Pleuelwerk;
- drehbare Stützbeine mit manuellem Auszug auch in Version XL und XXL verfügbar;
- zentrales Schmiersystem für das Fundament.

Elektronische Ausrüstung

- Fassi Electronic Control System (FX).

Optional

XP Extra Power – performance
UHSS Ultra High Strength Steel – strength
FWD Fewer Welds Design – strength
CQ Cast Quality – strength
RPS Rack and Pinion System – strength

ME Manual Extension – control
D900 Digital Multifunction Distributor Bank – control
OTC Oil Temperature Control – control

Der neue **F125A.1**

Die Versionen

1. Version .21 mit 1 Hydraulikausschub (Reichweite 5,65 m)
2. Hubmoment: 11,40 tm - Gewicht: 1130 kg;

3. Version .22 mit 2 Hydraulikausschüben (Reichweite 7,70 m)
4. Hubmoment: 11,00 tm - Gewicht: 1240 kg;

5. Version .23 mit 3 Hydraulikausschüben (Reichweite 9,80 m)
6. Hubmoment: 10,70 tm - Gewicht: 1345 kg;

7. Version .24 mit 4 Hydraulikausschüben (Reichweite 12,00 m)
   Hubmoment: 10,50 tm - Gewicht: 1440 kg;

8. Version .25 mit 5 Hydraulikausschüben (Reichweite 14,05 m)
   Hubmoment: 10,20 tm - Gewicht: 1530 kg.

Technische Merkmale

- Schwenkwerk mit Zahnstange und Ritzel;
- Fundament und unterer Teil der Säule aus Stahlguss;
- Gleitstücke als Führung für die Ausschübe;
- Hydraulikausschübe mit Ausschubsystem MPES;
- Anschluss der Arme mit einzelnem Pleuelwerk;
- drehbare Stützbeine mit manuellem Auszug auch in Version XL und XXL verfügbar;
- zentrales Schmiersystem für das Fundament.

Elektronische Ausrüstung

- Fassi Electronic Control System (FX);
- Fassi Automatic Dynamic Control (ADC).

F125A.1 e-dynamic

ADC	FX500	FSC	MOL	CPM	D850	RCH/RCS	FS	PROLINK
Automatic Dynamic Control	Fassi Electronic Control	Fassi Stability Control	Manual Outriggers Lock	Crane Position Monitoring	Digital Multifunction Distributor Bank	Radio Remote Control	Flow Sharing	Progressive Link
control	control	control	control	control	control	control	performance	performance

Der neue **F125A.2**

Die Versionen

1. Version .21 mit 1 Hydraulikausschub (Reichweite 5,70 m)
Hubmoment: 11,50 tm - Gewicht: 1150 kg;
2. Version .22 mit 2 Hydraulikausschüben (Reichweite 7,75 m)
Hubmoment: 11,20 tm - Gewicht: 1260 kg;
3. Version .23 mit 3 Hydraulikausschüben (Reichweite 9,85 m)
Hubmoment: 10,90 tm - Gewicht: 1365kg kg;
4. Version .24 mit 4 Hydraulikausschüben (Reichweite 12,00 m)
Hubmoment: 10,70 tm - Gewicht: 1460 kg;
5. Version .25 mit 5 Hydraulikausschüben (Reichweite 14,10 m)
Hubmoment: 10,40 tm - Gewicht: 1550 kg.

Technische Merkmale

- Schwenkwerk mit Zahnstange und Ritzel;
- Fundament und unterer Teil der Säule aus Stahlguss;
- Gleitstücke als Führung für die Ausschübe;
- Hydraulikausschübe mit Ausschubsystem MPES;
- Anschluss der Arme mit doppeltem Pleuelwerk;
- drehbare Stützbeine mit manuellem Auszug auch in Version XL und XXL verfügbar;
- zentrales Schmiersystem für das Fundament.

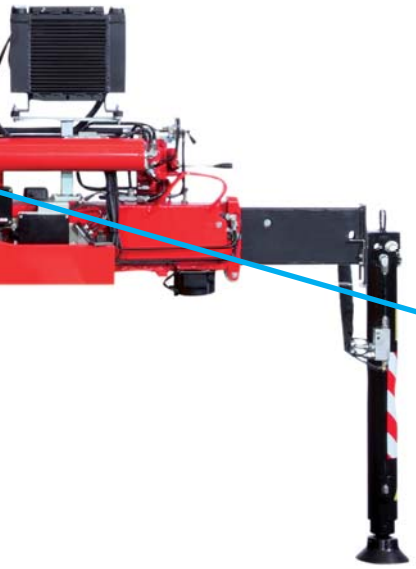

Elektronische Ausrüstung

- Fassi Electronic Control System (FX);
- Fassi Automatic Dynamic Control (ADC).

Optional

MPES Multi Power Extension System	XP Extra Power	UHSS Ultra High Strength Steel	FWD Fewer Welds Design	CQ Cast Quality	RPS Rack and Pinion System
performance	performance	strength	strength	strength	strength

ME Manual Extension	D900 Digital Multifunction Distributor Bank	OTC Oil Temperature Control
control	control	control

Die Serie AS bietet 12 Kran-Versionen

Die schnelle und leichte **SERIE AS**

Die Serie AS ist speziell für den deutschen Markt entwickelt worden und unterstreicht die Fassi-Philosophie, die durch Entwicklung von Sonderserien auf die Bedürfnisse einzelner Märkte eingeht. Diese Planungsstrategie ist im Laufe der Jahre gereift und resultiert heute in drei Grundmodellen und drei Modellen mit dem XP-System. Die wichtigsten Merkmale sind dabei das geringe Gewicht und die Geschwindigkeit. In Deutschland ist der Bausektor einer der wichtigsten Einsatzbereiche für Hebezeuge. Im Gegensatz zu anderen Ländern wird der Transport von Baumaterialien mit bewährten, standardisierten Methoden und Hebezeugen durchgeführt, die fester Bestandteil der Arbeitskultur in diesem Sektor sind. Um eben diesen speziellen Anforderungen des deutschen Marktes gerecht zu werden, hat Fassi die Serie AS entwickelt: Maschinen, die nicht zusammengelegt werden und damit nicht die typische Ruhestellung hinter der Kabine einnehmen, sondern immer ausgestreckt auf der Pritsche liegen. Auf diese Art und Weise wird das Be- und Entladen von Materialpaletten beschleunigt. Die Serie AS umfasst derzeit 12 Kranversionen mit einer Hubleistung von 13 bis 22 . Sie verfügen über einen langen Arm und können mit Gabel, Greifer und Schaufel ausgestattet werden. Mit diesem Kran erfüllt die bekannte Fassi-Qualität insbesondere die Erwartungen der Nutzer auf dem deutschen Markt, wo häufig schnelle Bewegungsabläufe verlangt werden.

F145AS

Versionen

Version .21 mit 1 Hydraulikausschub (Reichweite 6,95 m)
Hubmoment: 13,75 tm - Gewicht: 1950 kg;

Version .22 mit 2 Hydraulikausschüben (Reichweite 9,10 m)
Hubmoment: 13,15 tm - Gewicht: 2075 kg;

Version .23 mit 3 Hydraulikausschüben (Reichweite 11,20 m)
Hubmoment: 12,65 tm - Gewicht: 2200 kg.

F215AS

Versionen

Version .22 mit 2 Hydraulikausschüben (Reichweite 11,10 m)
Hubmoment: 22,00 tm - Gewicht: 2860 kg;

Version .23 mit 3 Hydraulikausschüben (Reichweite 13,65 m)
Hubmoment: 21,10 tm - Gewicht: 3060 kg;

Version .24 mit 4 Hydraulikausschüben (Reichweite 16,15 m)
Hubmoment: 20,40 tm - Gewicht: 3260 kg.

F195AS

Versionen

Version .22 mit 2 Hydraulikausschüben (Reichweite 11,10 m)
Hubmoment: 18,45 tm - Gewicht: 2720 kg;

Version .23 mit 3 Hydraulikausschüben (Reichweite 13,65 m)
Hubmoment: 17,65 tm - Gewicht: 2920 kg;

Version .24 mit 4 Hydraulikausschüben (Reichweite 16,15 m)
Hubmoment: 16,80 tm - Gewicht: 3120 kg.

F160ASXP

Versionen

Version .21 mit 1 Hydraulikausschub (Reichweite 6,95 m)
Hubmoment: 14,90 tm - Gewicht: 1950 kg;

Version .22 mit 2 Hydraulikausschüben (Reichweite 9,10 m)
Hubmoment: 14,25 tm - Gewicht: 2075 kg;

Version .23 mit 3 Hydraulikausschüben (Reichweite 11,20 m)
Hubmoment: 13,75 tm - Gewicht: 2200 kg.

F210ASXP

Versionen

Version .22 mit 2 Hydraulikausschüben (Reichweite 11,10 m)
Hubmoment: 22,00 tm - Gewicht: 2860 kg;

Version .23 mit 3 Hydraulikausschüben (Reichweite 13,65 m)
Hubmoment: 21,10 tm - Gewicht: 3060 kg;

Version .24 mit 4 Hydraulikausschüben (Reichweite 16,15 m)
Hubmoment: 20,40 tm - Gewicht: 3260 kg.

F240ASXP

Versionen

Version .22 mit 2 Hydraulikausschüben (Reichweite 11,10 m)
Hubmoment: 23,85 tm - Gewicht: 2860 kg;

Version .23 mit 3 Hydraulikausschüben (Reichweite 13,65 m)
Hubmoment: 23,05 tm - Gewicht: 3060 kg;

Version .24 mit 4 Hydraulikausschüben (Reichweite 16,15 m)
Hubmoment: 22,20 tm - Gewicht: 3260 kg.

TECHNISCHE Daten

- Überlastabschaltung;
- Proportionaler Multifunktionssteuerblock;
- Hochsitzsteuerung rechts an der Säule montiert;
- Stützbeine werden von der Hochsitzsteuerung aus gesteuert;
- System MPES (Multi-Power Extension System);
- System Prolink in Kombination mit Kniehebel/Gabel;
- Hoch leistungsfähiges Schwenkwerk mit Zahnstange;
- Geschützter Hubzylinder am Knickarm;
- Ölkühler.

ELEKTRONISCHE Systeme

- Fassi Electronic Control System (FX).

Das GAS-System ist mit einer Vielzahl von Kranen des leichten Segments kombinierbar

Mit dem GAS-System wird die Software gesteuerte Kontrolle der Greiferbewegung gewährleistet

Die Vorteile des GAS-SYSTEMS

Das GAS-System (Grab Automatic Shake) ist mit einer Vielzahl von Kranen des leichten Segments, von dem Modell F95A bis F245A, kombinierbar und basiert auf der durch Software gesteuerten Kontrolle der Greiferbewegung beim Entladen der Materialien. Vorteile sind die komplette Steuerung der Öffnungs- und Schließbewegung bei regelmäßigen Abläufen, auch bei höherer Geschwindigkeit, ohne dass unkontrollierte Reaktionen entstehen. So lösen sich die verbliebenen Materialien aus dem Greifer. Durch dieses System werden auch bei höherer Geschwindigkeit regelmäßige Bewegungen erzielt, wenn die von der Fernsteuerung geforderte Öffnungs- und Schließbewegung des Greifers sehr hoch ist. Denn das automatische System kontrolliert und überwacht die Bewegungen.

Fassi Ladekrane: eine 18-jährige Erfolgsgeschichte

Interview mit Wolfgang Feldmann, dem Geschäftsführer der deutschen Fassi-Niederlassung, die seit 18 Jahren zu den führenden Unternehmen im Segment der LKW-Ladekrane in Deutschland gehört

Die Brücke, die vor knapp 20 Jahren gebaut wurde, ist ein wichtiger Referenzpunkt für die Fassi-Gruppe geworden. Eine Brücke, die ausgezeichnetes italienisches Design und deutsche Effizienz verbindet. Fassi Ladekrane GmbH, die deutsche Fassi-Niederlassung, hat sich im Laufe von 18 Jahren einen eigenen großen Bereich im Markt erobert. Die Zusammenarbeit zwischen Italien und Deutschland im Hause Fassi geht auf die zweite Hälfte des Jahres 1995 zurück, als Wolfgang Feldmann als Berater für Fassi tätig wurde. Im Oktober 1995 wurde Fassi Ladekrane GmbH in Gründau-Rothenbergen gegründet und seitdem von Wolfgang Feldmann als Geschäftsführer geleitet. Ab Januar 1996 hat das Unternehmen offiziell die Verantwortung für den deutschen Markt übernommen und den Vertrieb des Produkts aufgenommen. Bald hat es sich als zweitwichtigstes Unternehmen für LKW-Ladekrane einen Namen gemacht. Fassi Ladekrane ist mit seinen 12 Mitarbeitern für den Vertrieb, den Kundendienst, Schulungen und die Lieferung von Ersatzteilen verantwortlich.

Herr Feldmann, Sie sind der Motor der Fassi Tochtergesellschaft in Deutschland, ein strategischer Markt für die italienische Gruppe. Diese tiefe Verbindung zwischen Italien und Deutschland stellt die Synthese von zwei wichtigen Elementen von Fassi dar: die Kreativität und der Stil „Made in Italy" mit der Leistungsfähigkeit und der Zuverlässigkeit „Made in Germany". Sind Sie einverstanden?

Wir Deutschen lieben Ferrari Sportwagen und gehen gerne Italienisch essen, aber wir tun uns schwer, Investitionsgüter „Made in Italy" zu kaufen. „Dolce Vita" verbinden wir mit Urlaub an der Riviera, aber Eigenschaften wie Pünktlichkeit, Zuverlässigkeit und Qualität setzen wir nicht in Italien voraus. Spätestens wenn wir

Die deutsche **NIEDERLASSUNG**

Heute enthält das Verkaufs- und Kundendienstnetz von Fassi Ladekrane GmbH fast 40 Partner

FASSI

Die Niederlassung von Fassi Ladekrane GmbH in Gründau-Rothenbergen

SCHLESWIG-HOLSTEIN
Kiel
Rostock
HAMBURG
Hamburg
MECKLENBURG-VOPROMMERN
Schwerin
BREMEN
Bremen
NIEDERSACHSEN
Hannover
BRANDENBURG
Berlin
Potsdam
BERLIN
Magdeburg
SACHSEN-ANHALT
Düsseldorf
NORDRHEIN-WESTFALEN
SACHSEN
Dresden
Erfurt
HESSEN
THÜRINGEN
Wiesbaden
Frankfurt am Main
Mainz
PFALZ
SAAPLAND
Saarbrücken
BAYERN
Stuttgart
BADEN-WÜRTTEMBERG
München

01

Wir sind nie in den Genuss der fetten Jahre gekommen und mussten immer kämpfen, wir haben uns nie auf unserem Erfolg ausruhen können. Diese junge Organisation ist nicht satt, sondern stets bemüht

02

Unser Knowhow, also wie man Krane konstruiert, bleibt in unseren Händen. Alles was aus Stahl ist, inkl. der Zylinder machen wir selber

03

Die Familie Fassi widmet sich seit 1965 erfolgreich ausschließlich der Produktion von LKW-Ladekranen und reinvestiert immer wieder Gewinne in das Unternehmen

CHARAKTERISTIKEN

- **Die deutsche Fassi-Niederlassung, hat sich im Laufe von 18 Jahren einen eigenen großen Bereich im Markt erobert. Heute enthält das Verkaufs- und Kundendienstnetz von Fassi Ladekrane GmbH fast 40 Partner.**
- **Das Zentrallager befindet sich bei Frankfort am Mein; die Niederlassung ist in Gründau- Rothenbergen.**
- **Die deutsche Niederlassung ist für die Lieferung von Ersatzteilen und für die Bildung des technischen Personals von seinen deutschen Partners verantwortlich.**

in Südtirol, in Norditalien, angekommen sind, dann ist nicht eindeutig für uns, wo wir sind. In der Lombardei, also dort wo, wir herkommen, sind die Menschen so wie bei uns: Man beginnt um 8:00 morgens zu arbeiten und hört gegen 17:00 auf. An zwei typisch italienischen Merkmalen erkennt man, wo man ist: Braune Schuhe und dass sich die Restaurants erst ab 20:00 füllen. Kunden, die mit uns im Werk waren, sind sehr überrascht und zutiefst beeindruckt, wie deutsch wir sind, besonders beim Gang durch die Produktion. Seit 1996 arbeiten wir am Image der Fassi Ladekrane, anfänglich fragte man mich, ob Fassi der Name für Tierfutter sei, heute stellt man diese Fragen nicht mehr und jeder weiß, wer und was Fassi ist. Die Nummer zwei hat sich auf dem deutschen Markt etabliert und spielt eine wichtige Rolle innerhalb der FASSI Gruppe: Italienisches Design gepaart mit deutscher Gründlichkeit.

Seit immer vertraut Fassi dem deutschen Markt, wie die spezifische Palette (z.B. „S" und „K") zeigen.
Wie antwortet der deutsche Markt auf diese Sonderaufmerksamkeit?
Baustoff- und Greifer-Krane sind so normal für uns, dass man nicht einmal bemerkt, dass Fassi diese Krane herstellt. Kranhersteller, die dieses Segment nicht bedienen, spielen auf dem deutschen Markt nur eine Nebenrolle. Der Vorteil dieser Krane ist, dass man sie wirklich überall im Straßengebiet sieht und das wirkt sich auch positiv auf den Bekanntheitsgrad der Marke FASSI aus. Besonders die Baustoffkrane erfreuen sich steigender Beliebtheit und sind aus unserem Straßenbild nicht mehr wegzudenken.

Die Arbeit in Deutschland ist für Fassi ein Prüfstand, weil der Kontext hoch wettbewerbsfähig ist und Qualitäts-, Leistungsfähigkeits- und Vertrauensstandards auf dem höchsten Niveau getestet werden können. Welche sind die Mühen von Ihnen und Ihren Leuten jeden Tag vor Ort vor allem für den Service?
Für den Kunden ist es entweder der erste Fassi oder er entscheidet sich wieder für das Produkt. Unsere Kunden schätzen das persönliche Engagement eines jeden Mitarbeiters der Fassi Ladekrane GmbH. Qualifizierte Antworten strahlen Fachwissen aus und geben den Kunden das Gefühl von Kompetenz. Eine kleine schlagfertige „Truppe" mit kurzen Wegen unterstützt unsere Bemühungen. Teilweise fällt die üblicherweise morgendliche Begrüßung weg und wird durch ein „buongiorno" ersetzt, was auch unseren Kunden signalisiert, die Identifizierung der Mitarbeiter mit dem Produkt.

Wolfgang Feldmann ist der Geschäftsführer von Fassi Ladekrane GmbH in Gründau-Rothenbergen

In einem internationalen schwierigen Panorama zeigen die Ergebnisse, dass der deutsche Markt hält, bzw. sogar eine leichte aber bedeutungsvolle Steigerung zeigt. Welche sind die Gründe für diesen Erfolg?

Der Kuchen wird nicht größer, aber jeder will ein größeres Stück haben. Unser Stärke ist eine Komposition aus der Aftersales Organisation und dem Produkt. Es gibt aber auch eine Besonderheit in Deutschland.

Als wir 1996 auf den Markt gekommen sind, war die wirtschaftliche Entwicklung negativ. Es wurde weniger investiert und die Nachfrage schrumpfte. Bedingt durch die Wende war Deutschland für längere Zeit auf hohem Niveau und es wurden im Kalenderjahr bis 8.000 neue LKW Ladekrane verkauft. Wir sind nie in den Genuss der fetten Jahre gekommen und mussten immer kämpfen, wir haben uns nie auf unserem Erfolg ausruhen können. Diese junge Organisation ist nicht satt, sondern stets bemüht. Der zweite wichtige Grund ist das Produkt und Produktion. Unser Knowhow, also wie man Krane konstruiert, bleibt in unseren Händen.

Alles was aus Stahl ist, inkl. der Zylinder machen wir selber. Klassische Zukaufteile sind Ventile, Steuerblöcke, Funkfernsteuerungen, etc.

Drittens, die Familie Fassi, die seit 1965 sich erfolgreich, ausschließlich der LKW-Ladekran Produktion widmet und immer wieder Gewinne in das Unternehmen reinvestiert.

ITALIEN-DEUTSCHLAND

Die deutsche Fassi-Niederlassung:
Eine Brücke zwischen italienischem Design und deutscher Effizienz

Angesichts des wichtigen Termins „Bauma", der in Deutschland stattfindet, können Sie bitte die spezifischen Strategien im Bereich Marketing & Kommunikation beschreiben, die Ihre Tochtergesellschaft für den deutschen Markt umsetzt?
Bauma, wie der Name schon sagt, eine Messe für alle, die mit dem Bau zu tun haben, also im Prinzip sind auch potentielle Kunden für uns. Die Anzahl der Fachmagazine ist in Deutschland nahezu erdrückend und es ist schwierig, die Richtigen zu finden. Unsere Strategie ist eine Mischung aus Presseberichten gepaart mit Anzeigen in den Fachmagazinen. Grundsätzlich werte ich die Mediadaten aus und entscheide dann, in welcher Ausgabe, bzw. zu welchen Themen wir werben. Im Bereich Marketing sind natürlich Messen für uns ein fester Bestandteil.
Wir konzentrieren uns grundsätzlich auf wichtige nationale Messen wie zum Beispiel die IAA Nutzfahrzeuge in Hannover, die Bauma in München, die Nordbau in Neumünster, die Stonetec und die Galabau in Nürnberg, etc. Ein weiterer Baustein sind die Kompetenzzentren der LKW-Hersteller, wie das BIC von Mercedes in Wörth, das BBC von MAN in München und Democenter von Scania in Koblenz, wo immer mit mehreren Branchenlösungen vertreten sind.

Kompetenz und Spezialisierung sind seit immer die Kernelemente ihrer Arbeitsphilosophie. Ihrer Meinung nach, welche anderen Faktoren sind wesentlich, um die Marke Fassi weltweit zu verbreiten?
Persönliches Engagement und absolute Identifizierung mit dem Produkt. Für Fassi zu arbeiten ist kein 0-8-15 Job, sondern schon fast Berufung. „Eine gesundheitliche Überprüfung ist ein wichtiger Faktor und zulässig sind nur Mitarbeiter mit der Blutgruppe 3020." Spaß beiseite, Kompetenz und Fachwissen, aber nicht nur über LKW-Ladekrane, sondern auch über Fahrgestelle, Fahrzeugbau und gesetzliche Vorschriften. Hartnäckigkeit und verkäuferisches Talent sind Garant für den Verkaufserfolg. Meiner Erfahrung nach ist Geradlinigkeit bei der Beratung eine wichtige Tugend, nur das dem Kunden zu versprechen, was auch realisierbar ist.

Sie schauen die Zukunft durch die wichtigen Erfahrungen und Kenntnisse der Vergangenheit. Wie hat sich der deutsche Markt heute seit Ihren ersten Schritten bei Fassi verändert?
Das Käuferverhalten unterlag der gravierendsten Veränderung. Bedingt auch durch den Generationswechsel sind Kunden eher bereit, auch mal neue Produkte auszuprobieren.Sie wechseln, weil sich Vorschriften ändern und Eigengewicht, bzw. Nutzlast ein wichtiges Kriterium ist. Canbus, Fassi SmartApp sind für technikbegeisterte Kunden auch Grund genug zum Kauf.

Wolfgang Feldmann zusammen mit Giovanni Fassi

Sie waren früher als Betriebs- und Verkaufsleiter im Jaguar Autohaus Kronberg tätig: Was von der Automobilwelt haben Sie in ihren Beruf in die Kranwelt mitgebracht?
Die Leidenschaft für Technik und den Umgang mit dem Kunden.

Welche Mitteilung möchten Sie den neuen Generationen geben, die sich ihren Weg innerhalb der Gruppe Fassi bahnen?
Ein wesentlicher Faktor um für FASSI tätig zu werden ist, neben einer positiven Einstellung zum Beruf, auch das Fachwissen und die Kompetenz.
Seien Sie immer authentisch, denn der Kunde merkt schnell, ob man glaubwürdig ist. |

STRATEGISCHER Raum

Ein weiterer Baustein sind die Kompetenzzentren der LKW-Hersteller, wie das BIC von Mercedes in Wörth, das BBC von MAN in München und Democenter von Scania in Koblenz

Fassi-Gruppe INNOVATION zwischen Gegenwart und Zukunft

INTERNATIONAL

Bauma war schon immer ein besonderer Treffpunkt für die Bauindustrie und eine gute Gelegenheit, um den Fachleuten des Sektors, die aus allen Teilen der Welt kommen, die innovativsten Lösungen zu präsentieren

Das Unternehmen gehört zu den Protagonisten auf der 30. Bauma, der wichtigsten internationalen Messe für die Bauindustrie weltweit. Als Neuheiten werden präsentiert: der F120B, der F125A und der F195AS

Fassi Gru wird in München auf der 30. Bauma, der wichtigsten internationalen Messe für die Bauindustrie vertreten sein. Vom 15. bis 21. April präsentiert das weltweit führende Unternehmen für Hubmaschinen seine wichtigsten Produktneuheiten: die Kranmodelle Fassi F120B und F125A, Nachfolger des F110B, der auf der Siae 2012 auf den Markt gebracht wurde, mit einem Einfach- oder Doppelkniehebelsystem (jeweils mit der Bezeichnung F120B.1/F120B.2 bzw. F125A.1/F125A.2). Damit werden Effizienz und Leistung erneut gesteigert und bei einem leichten Kran, wie dem F125A, auch das exklusive System zur automatischen Dynamikregelung angeboten. Ebenso wird das neue Modell F195AS der Serie „baustoffe" von Fassi vorgestellt, das durch die Abkürzung AS gekennzeichnet ist. Die Serie AS umfasst derzeit 12 Kranversionen mit einer Hubleistung von 13 bis 22 tm. Diese Kranmodelle sollen das Be- und Entladen von Paletten mit Material insbesondere im deutschen Bausektor beschleunigen. Sie verfügen über einen langen Arm und können mit Gabel, Schaufel und Greifer ausgestattet werden. Mit diesen Kranen erfüllt die weithin bekannte Fassi-Qualität die Erwartungen der Nutzer insbesondere auf dem deutschen Markt, wo häufig schnelle Bewegungsabläufe ausgeführt werden müssen. In der Zwischenzeit haben wir Feedback zum Feldeinsatz des Fassi SmartApp-Systems erhalten, dem ersten über ein Smartphone gesteuerten Assistenzsystem für den Bereich der Hubmaschinen. Die sehr positiven Kommentare zeigen, dass die Nutzer wesentliche Vorteile in dem System sehen, weil es praktisch ist und die Arbeit kontrolliert. Die Bauma war schon immer ein besonderer Treffpunkt für die Bauindustrie und eine gute Gelegenheit, um den Fachleuten des Sektors, die aus allen Teilen der Welt kommen, die innovativsten Lösungen zu präsentieren. Es ist gut möglich, dass die Bauma 2013 sich anschickt, die Zahlen des Jahres 2010 zu übertreffen. Damals hatte die Messe unter der Aschewolke des isländischen Vulkans zu leiden, weil zahlreiche Flugverbindungen gestrichen wurden. Auf der Bauma 2013 werden 3256 Unternehmen aus 53 Ländern ausstellen; es werden 420.000 Besucher aus 200 Ländern erwartet, die eine Ausstellungsfläche von 555.000 m² nutzen werden. Die Teilnahme an der Bauma ist für Fassi mit seiner Präsenz in 60 Märkten weltweit eine gute Gelegenheit, um die eigene internationale Ausrichtung zu bestätigen. Der Stand von Fassi Gru befindet sich im Außenbereich Nord F8, Stand N827/3 und umfasst eine Fläche von 540 m².

DER STAND VON FASSI

befindet sich im Außenbereich Nord F8, Stand N827/3 und umfasst eine Fläche von 540 m². Präsentiert werden der F120B, der F125A und der F195AS

Der FASSI Stand auf der letzten Bauma

bauma 2013

15.-21. APRIL

Das weltweit führende Unternehmen für LKW-Ladekrane präsentiert seine wichtigsten Produktneuheiten

Fassi ist SPONSOR der Superbike-Weltmeisterschaft 2013

Von den Motoren in die Welt des Fußballs. Hinter den Kulissen des Fassi-Sponsorings. Interview mit Giovanni Fassi, Geschäftsführer des Unternehmens aus Albino

Fassi & SPORT

In der Vergangenheit war Fassi Sponsor von Mannschaften wie Milan, Inter und Genoa und dem Team MKR Technology bei der Truck-Europameisterschaft 2012. 2013 wird Fassi offizieller Sponsor der Superbike World Championship

Die Superbike-WM in Phillip Island, Australien

Giovanni Fassi, Geschäftsführer der Gruppe

Sponsor **FASSI**

Jede Veranstaltung der Superbike-WM ist für Fassi eine kleine Messe, weil wir einen Stand haben und unsere Krane ausstellen

Sport, das bedeutet Herausforderungen, denen man sich stellen muss, und Ziele, die erreicht werden wollen; Sport bedeutet Training, Siege und Niederlagen. Ein Leitmotiv, das für das sportliche Leben genauso gilt wie für den Alltag und die Arbeit. Die Fassi-Gruppe ist seit mehr als 50 Jahren in der Pole Position in ihrem Sektor; jede Herausforderung wird zu einem Sieg, wenn es um Innovationen geht, und die Marke Fassi ist inzwischen auf internationaler Ebene Synonym für Qualität geworden. So hat man bei Fassi beschlossen, sich dem Wettkampf zu stellen und die Marke wichtigen Protagonisten aus der Welt des Sports zur Seite zu stellen. In der Vergangenheit geschah dies durch Sponsoring von Mannschaften wie Milan, Inter und Genoa, und von dem Team MKR Technology an der Truck-Europameisterschaft 2012. 2013 wird Fassi offizieller Sponsor der Superbike World Championship. In diesem Interview erzählt uns Giovanni Fassi, geschäftsführendes Verwaltungsratsmitglied der Fassi-Gruppe, etwas über die Gründe und die Ziele, die mit dieser Entscheidung zusammenhängen.

Der Sport ist in seinen vielen verschiedenen Formen wichtiger Begleiter in unserem Leben. Seit vielen Jahren hat Fassi bereits wichtige sportliche Veranstaltungen unterstützt. Welche Ziele verfolgt das Unternehmen damit?

Das Hauptziel ist für uns, die Marke Fassi international bekannt zu machen. Es handelt sich um eine Marke aus dem industriellen Bereich und nicht um ein klassisches Konsumgut. In diesem Sinne bietet uns das Sponsoring von Sportveranstaltungen den Zutritt zu einer neuen Welt. Wir hoffen, die Fassi-Gruppe damit für weitere Sektoren attraktiv zu machen. Außerdem ist am Sponsoring auf dieser Ebene nicht nur das Marketing- und Werbepersonal beteiligt, sondern auch das Verkaufsnetz. Sehen wir uns zum Beispiel unsere Beteiligung an der Superbike-WM an: jede Veranstaltung wird für uns eine kleine Messe, weil wir einen Stand haben und unsere Krane ausstellen. Bei jedem Termin auf der Rennstrecke haben wir so die Möglichkeit, den Kunden einzubeziehen.

Am Sponsoring auf dieser Ebene ist nicht nur das Marketing- und Werbepersonal beteiligt, sondern auch das Verkaufsnetz. Sehen wir uns zum Beispiel unsere Beteiligung an der Superbike-WM an: jede Veranstaltung wird für uns eine kleine Messe, weil wir einen Stand haben und unsere Krane ausstellen. Bei jedem Termin auf der Rennstrecke haben wir so die Möglichkeit, den Kunden einzubeziehen

Der Truck des Team MKT Technology von Fassi gefördert

Roadshow

Die internationale Ausrichtung der Marke war offensichtlich für die Entscheidung zum Sponsoring ausschlaggebend.
Welche Überlegungen sind im Rahmen der Sponsoring-Plattformen nötig, um die weltweite Dimension eines Unternehmens wie Fassi am besten darzustellen?
Die Entscheidungen werden stets unter Berücksichtigung der Vorteile getroffen, die für uns daraus entstehen. Bei der Superbike-WM handelt es sich um Rennen, die in verschiedenen Ländern der Welt, ja sogar auf verschiedenen Kontinenten stattfinden. Es wäre unmöglich, nur mit lokaler Werbung ein so weit gefasstes Ziel zu erreichen.

Beim Sport sind Emotionen und Anteilnahme entscheidende Faktoren, um die Öffentlichkeit in die Fassi-Welt einzubeziehen. Das Unternehmen kann auf diese Weise die Herzen der Menschen erreichen...
Genau. Werbung an sich vermittelt noch nicht die Leidenschaft und Emotionen, die man auf der Stadiontribüne und im Paddock eines Superbike-Rennens empfindet.

Welches Feedback haben Sie in den vergangenen Jahren von

Die nächsten Termine der SUPERBIKE-WM

14 April
Aragon - Spanien

28 April
Assen - Holland

12 Mai
Monza - Italien

26 Mai
Donington Park - Großbritannien

9 Juni
Portimao - Portugal

30 Juni
Imola - Italien

21 Juli
Moscow Raceway - Russland

Leidenschaft & ARBEIT

Jede Veranstaltung kann uns die Gelegenheit zu einem Treffen, zum gemeinsamen Erleben von Leidenschaft und – warum nicht – auch eine Möglichkeit bieten, um außerhalb der Büros über Arbeit zu sprechen

den Interessengruppen erhalten, die Sie in die Sponsoring-Projekte einbezogen haben?
In der Vergangenheit haben wir Fußballmannschaften der Oberliga, wie z.B. Milan, Inter und Genoa, gesponsert. Und unsere Erwartungen wurden erfüllt. Fußball ist in Italien und im Ausland sehr beliebt. Die Wahrnehmung ist daher sehr groß.

Jetzt lassen Sie sich mit der Superbike-WM auf ein neues Abenteuer ein. Die Marke Fassi ist dabei einer der Hauptdarsteller auf einer großen internationalen Tour. Welche speziellen Erwartungen stellen Sie an dieses Projekt?
Ich habe die Hoffnung, viele unserer Kunden dazu zu bringen, die Superbike-Rennen anzusehen. So beteiligen wir in erster Linie unsere Händler auf der Reise um die Welt. Jede Veranstaltung kann uns die Gelegenheit zu einem Treffen, zum gemeinsamen Erleben von Leidenschaft und – warum nicht – auch eine Möglichkeit bieten, um außerhalb der Büros über Arbeit zu sprechen. Wenn Leidenschaft auf Arbeit trifft, können ausgezeichnete Ergebnisse erzielt werden.Ich werde mich mit der Superbike-WM, die ich bis heute nur wenig verfolgt habe, noch vertraut machen und dann sicher mit Begeisterung dabei sein.

Erzählen Sie uns eine besondere Anekdote in Verbindung mit den Sponsoring-Veranstaltungen?
Wenn Leidenschaft auf Arbeit trifft, werden alle ein wenig wie

4 August
Silverstone - Großbritannien

1 September
Nürburgring - Deutschland

15 September
Istanbul Park - Türkei

29 September
Laguna Seca - USA

6 Oktober
Magny Cours - Frankreich

20 Oktober
Jerez - Spanien

17 November
Buddh Circuit - Indien

Kinder. Das habe ich in der Vergangenheit erlebt, als wir Milan, Inter und Genoa gesponsert haben, und ich bin sicher, dass dies auch in Zukunft mit der Superbike-WM so sein wird. Es ist schön, wenn Menschen die man am Arbeitsplatz als seriös und strebsam kennt, ihre Leidenschaft und ihre wahre Natur einmal frei entfalten. Auch das gehört zu einem Menschen. In dem Rennen, das in Phillip Island in Australien stattfand, haben wir tolle Reaktionen erfahren; die teilnehmenden Personen haben uns für die erlebten Emotionen gedankt und das ist für uns schon ein Erfolg.

VORN DABEI AUCH IM FUSSBALL

In der Vergangenheit haben wir Fußballmannschaften der Oberliga, wie z.B. Milan, Inter und Genoa, gesponsert. Fußball ist in Italien und im Ausland sehr beliebt. Die Wahrnehmung ist daher sehr groß.

FASSI
F385
marine
FASSI

Der FASSI F385A im ewigen Eis des Südpols

Die von 600 Cranes Australasia Pty Limited gelieferten Krane sind in der Lage, unter extremsten Bedingungen zu arbeiten und gehören zu den „operativen Armen" der Wissard-Forschung, einem amerikanischen Projekt, das von der NASA mitfinanziert wird

Im EINSATZ

Die Fassi-Krane wurden vor allem wegen der Zuverlässigkeit gewählt, die sie unter extremen Bedingungen sowohl in der Wüste als auch im ewigen Eis immer wieder unter Beweis stellen

Das Wissard-Projekt will Erkenntnisse über das dynamische Verhalten der Gletscher in der Antarktis gewinnen, die Klimageschichte der Erde untersuchten und in großer Tiefe geologische Analysen durchführten

Fassi-Krane am Südpol auf der Suche nach dem Leben vor 500.000 Jahren. Die Innovationen und die hochmodernen Technologien des weltweit führenden Konzerns für Hubmaschinen stehen im Dienst eines der wichtigsten Forschungsprojekte, das von der National Science Foundation und der NASA finanziert wird und an dem Forscher unterschiedlichster Fachbereiche, insbesondere Biologen, Geologen, Gletscher- und Klimaforscher aus verschiedenen amerikanischen Universitäten teilnehmen. Es handelt sich um Wissard (Whillans Ice Stream Subglacial Access Research Drilling), ein amerikanisches Bohrprojekt, das Erkenntnisse über das dynamische Verhalten der Gletscher in der Antarktis gewinnen will, die Klimageschichte der Erde untersucht und in großer Tiefe geologische Analysen durchführt, um festzustellen, ob es dort Leben gibt. Im Einzelnen ist neben den Kranen zur Unterstützung der Logistik an der McMurdo-Station (der größten Basis in der Antarktis und Sitz des Projekts) der F385AFM.2.27 im Einsatz. Die auf dieser Basis eingesetzten Krane wurden von 600 Cranes Australasia Pty Limited geliefert, dem Fassi-Importeur für Australien, Neuseeland und die Pazifikinseln mit Sitz in Melbourne. Dank der inzwischen zehnjährigen Erfahrung im Hubwesen ist 600 Cranes Australasia ein Referenzpunkt für die Aufbauhersteller in diesem Gebiet. Sie verfügt über eine Kundendienstorganisation für viele Marken, die aufgrund der drei Filialen, über die sie verfügt, sehr geschätzt wird. Die Krane auf den Kettenfahrzeugen wurden von William Adams Pty Ltd. aufgebaut, einem Caterpillar-Händler für die australischen Staaten Victoria und Tasmanien, der sich auf die Lieferung von Zugmaschinen und Maschinen für die Baustellentätigkeit an den Polen spezialisiert hat. Die Fassi-Krane wurden vor allem wegen der Zuverlässigkeit gewählt, die sie unter extremen Bedingungen sowohl in der Wüste als auch im ewigen Eis immer wieder unter Beweis stellen. Und in diesem Fall sprechen wir von Temperaturen bis zu -70 Grad. Das Wissard-Projekt wurde vor mehr als 13 Jahren ins Leben gerufen: zehn Jahre Studien und dreieinhalb Jahre technische Vorbereitungen waren erforderlich, um heute die ersten Resultate erzielen zu können. In den vergangenen Monaten wurde die 800 Meter dicke Eisschicht, die den subglazialen Whillans-See im westlichen Teil des Südpols bedeckt, erfolgreich durchbohrt. Zum ersten Mal konnten Wasser- und Sedimentproben aus einem subglazialen See genommen werden.

Der Kran F385AFM.2.27 im Einsatz an der McMurdo-Station

Fassi-Krane können bis zu -70 Gra

Der Fassi-Kran im Einsatz ist der **F385AFM.2.27**

Für die Forschungsarbeiten wird ein Fassi-Kran vom Typ F385AFM.2.27 eingesetzt. Das Fundament, auf dem der Kran montiert ist, wurde in Neuseeland gebaut, während der Schlitten in den USA hergestellt wurde

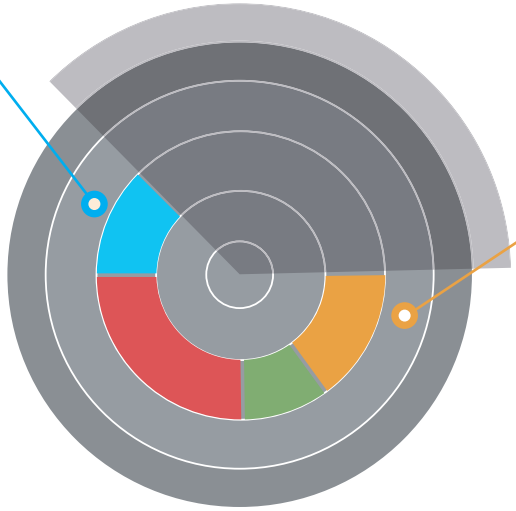

600 **CRANES AUSTRALASIA**

600 Cranes Australasia ist ein Referenzpunkt für die Aufbauhersteller in diesem Gebiet. Sie verfügt über eine Kundendienstorganisation für viele Marken, die aufgrund der drei Filialen, über die sie verfügt, sehr geschätzt wird

d arbeiten

Das Fundament des Krans wurde in Neuseeland gebaut und der Schlitten in den USA

Fassi **AM SÜDPOL**

Fassi-Krane am Südpol auf der Suche nach dem Leben vor 500.000 Jahren. Die Innovationen und die hochmodernen Technologien des weltweit führenden Konzerns für Hubmaschinen stehen im Dienst eines der wichtigsten Forschungsprojekte, das von der National Science Foundation und der NASA finanziert wird

Sie werden nun analysiert und liefern verschiedene Informationen. Für die Bohrung wurden spezielle Heißwasser-Sonden verwendet, die über ein Filter- und UV-Sterilisationssystem verfügen und damit einer möglichen Kontaminierung vorbeugen. Die halbe Meile Eis, die den Whillans Lake bedeckt, besteht aus Schnee, der vor Tausenden von Jahren auf die Antarktis fiel. Für die Forschungsarbeiten wird ein Fassi-Kran vom Typ F385AFM.2.27 eingesetzt. Das Fundament, auf dem der Kran montiert ist, wurde in Neuseeland gebaut, während der Schlitten in den USA hergestellt wurde.

Fassi SmartApp: be smart

Jetzt reagiert Ihr Kran auf einen Klick Fassi ist das erste Unternehmen in der LKW-Ladekranbranche, das intelligente Nutzung von Kranen mit dem Einsatz von Smartphones der neuesten Generation verbindet. Die Fassi SmartApp ist ein integriertes System zum Auslesen und Sammeln von Daten in Echtzeit, das ist in der Lage ist Ferndiagnosen im Kranbetrieb durchzuführen. Mit diesem System können Sie den vollen Funktionsumfang Ihres Krans ausschöpfen und den Wartungszeitplan des Krans mithilfe der Nutzungsstatistiken verbessern.

FASSI

LEADER IN INNOVATION

Mehr infos:

www.fassi.com